中诚信证评 CCXR

信用等级通知书

信评委函字[2018]G160-1号

江苏张家港农村商业银行股份有限公司：

受贵公司委托，中诚信证券评估有限公司对贵公司及贵公司拟发行的“江苏张家港农村商业银行股份有限公司2018年可转换公司债券”的信用状况进行了综合分析。经中诚信证评信用评级委员会最后审定，贵公司主体信用等级为**AA**$^{+}$，评级展望稳定；本次债券的信用等级为**AA**$^{+}$。

特此通告。

中诚信证券评估有限公司

信用评级委员会

二零一八年三月二十八日

cninf 巨潮资讯 www.cninfo.com.cn

江苏张家港农村商业银行股份有限公司 2018 年可转换公司债券信用评级报告

债券级别 AA+
主体级别 AA+
评级展望 稳定
发行主体 江苏张家港农村商业银行股份有限公司
发行规模 本次拟发行的可转债总额为不超过人民币 30 亿元（含 30 亿元）
债券期限 本次发行的可转债期限为发行之日起六年
债券利率 本次发行可转债票面利率的确定方式及每一计息年度的最终利率水平，提请股东大会授权该行董事会在发行前根据国家政策、市场状况和该行具体情况确定
付息方式 本次发行的可转债采用每年付息一次的付息方式
转股期限 本次可转债转股期自可转债发行结束之日满六个月后的第一个交易日起至可转债到期之日止

概况数据

张家港行	2015	2016	2017
资产总额（亿元）	823.54	901.78	1,031.73
所有者权益（亿元）	71.43	74.49	83.89
不良贷款余额（亿元）	7.82	8.71	8.72
净营业收入（亿元）	24.05	24.29	24.17
拨备前利润（亿元）	14.53	13.08	13.46
净利润（亿元）	6.81	6.96	7.54
净息差（%）	2.63	2.33	2.23
拨备前利润/平均风险加权资产（%）	2.95	2.40	2.13
平均资本回报率（%）	10.02	9.54	9.53
成本收入比（%）	35.21	37.25	36.28
不良贷款率（%）	1.96	1.96	1.78
不良贷款拨备覆盖率（%）	172.02	180.36	185.60
资本充足率（%）	15.07	13.42	12.93

注：1、资本充足率为合并口径数据，2015 年、2016 年及 2017 年资本充足率系根据中国银监会《商业银行资本管理办法（试行）》计算；
2、本报告中所引用数据除特别说明外，均为中诚信证评统计口径，"-"表示数据不可得或不适用，特此说明。

基本观点

中诚信证券评估有限公司（以下简称"中诚信证评"）评定"江苏张家港农村商业银行股份有限公司 2018 年可转换公司债券"信用级别为 AA+，该级别反映本次债券信用质量很高，信用风险很低。

中诚信证评评定江苏张家港农村商业银行股份有限公司（以下称"张家港行"或"该行"）主体信用等级为 AA+，评级展望为稳定，该级别反映发行主体张家港行偿还债务的能力很强，受不利经济环境的影响较小，违约风险很低。中诚信证评肯定了有利区域经济环境的支持、张家港行较强的区域分销网络和稳固的客户资源、区域市场地位突出以及融资渠道通畅等正面因素对该行业务发展及信用质量的支撑；同时，中诚信证评也关注到精细化管理水平有待加强、经济环境因素对资产质量和盈利水平造成不利影响、行业竞争程度加剧以及监管从严对银行业经营管理产生影响等因素对该行信用水平的影响。

正　面

- 有利区域经济环境的支持。张家港行扎根于张家港市，张家港市多年稳居中国县域经济排行榜前列，较高的地区经济发展水平为该行业务的稳定增长提供了良好的外部条件。
- 较强的区域分销网络和稳固的客户资源。张家港行在张家港市已建立起广泛的分销网络，同时凭借服务地方中小微企业和"三农"经济的精准定位以及多年的市场深耕，积累了优质、稳固的客户资源，在当地拥有较高的品牌认同度。
- 区域市场地位突出。张家港行存款和贷款规模多年位居张家港市银行业第二位，在当地金融体系中具有较重要的市场地位。
- 融资渠道通畅。2017 年 1 月张家港行完成 IPO 上市，具有较为通畅的资本市场融资渠道，此外该行不超过 15 亿元的二级资本债券发行申

cninf 巨潮资讯 www.cninfo.com.cn

请已获中国人民银行批复，资本补充能力较强。

关 注

- 精细化管理水平有待增强。近年来张家港行积极推进跨区域经营，同时业务规模不断扩张，对该行管理架构的完善以及风险管控能力和员工素质的提升提出更高的要求。
- 经济环境因素对资产质量和盈利水平造成不利影响。张家港行经营集中于苏州张家港地区，贷款行业集中度较高，虽然近年来该行不良贷款增速放缓，但受民营经济、外向型经济特点和经济仍面临着不确定性影响，资产质量管理压力仍较大，同时拨备计提也对该行盈利水平形成一定挑战。
- 行业竞争程度加剧。随着经济结构转型持续深入，农村金融市场准入条件不断放宽，各大商业银行加速向县域下沉，加之互联网金融加速蚕食传统银行市场份额，县域银行业的竞争压力不断上升。
- 监管从严对银行业经营管理产生影响。2017年以来金融监管全面从严，预期 2018 年该趋势将延续。2018 年 1 月银监会即发布了深化整治银行业市场乱象的通知，强监管下银行业无序扩张及伪创新业务受到极大限制，银行业短期内面临较大的监管压力。

分 析 师

郑耀宗 yzzheng@ccxr.com.cn
郑耀宗
张昕雅 xyzhang@ccxr.com.cn
张昕雅
Tel:（021）51019090
Fax:（021）51019030
www.ccxr.com.cn

2018 年 3 月 28 日

cninf 巨潮资讯 www.cninfo.com.cn

信用评级报告声明

中诚信证券评估有限公司（以下简称“中诚信证评”）因承做本项目并出具本评级报告，特此如下声明：

1、除因本次评级事项中诚信证评与评级委托方构成委托关系外，中诚信证评、评级项目组成员以及信用评审委员会成员与评级对象不存在任何影响评级行为客观、独立、公正的关联关系。

2、中诚信证评评级项目组成员认真履行了尽职调查和勤勉尽责的义务，并有充分理由保证所出具的评级报告遵循了客观、真实、公正的原则。

3、本评级报告的评级结论是中诚信证评遵照相关法律、法规以及监管部门的有关规定，依据合理的内部信用评级流程和标准做出的独立判断，不存在因评级对象和其他任何组织或个人的不当影响而改变评级意见的情况。本评级报告所依据的评级方法在公司网站（www.ccxr.com.cn）公开披露。

4、本评级报告中引用的企业相关资料主要由发行主体或/及评级对象提供，其它信息由中诚信证评从其认为可靠、准确的渠道获得。因为可能存在人为或机械错误及其他因素影响，上述信息以提供时现状为准。中诚信证评对本评级报告所依据的相关资料的真实性、准确度、完整性、及时性进行了必要的核查和验证，但对其真实性、准确度、完整性、及时性以及针对任何商业目的的可行性及合适性不作任何明示或暗示的陈述或担保。

5、本评级报告所包含信息组成部分中信用级别、财务报告分析观察，如有的话，应该而且只能解释为一种意见，而不能解释为事实陈述或购买、出售、持有任何证券的建议。

6、本评级报告所示信用等级自本评级报告出具之日起至本次债券到期兑付日有效；同时，在本次债券存续期内，中诚信证评将根据《跟踪评级安排》，定期或不定期对评级对象进行跟踪评级，根据跟踪评级情况决定是否调整信用等级，并按照相关法律、法规对外公布。

cninf 巨潮资讯 www.cninfo.com.cn

概　况

发债主体概况

江苏张家港农村商业银行股份有限公司（以下称"张家港行"或"该行"）前身为张家港市农村信用合作社联合社。2001年，国务院决策对张家港等地的农村信用社进行股份制改造、筹建农村商业银行。经中国人民银行批准，在对原张家港市农村信用合作社联合社本部及下属分支机构、营业网点进行清产核资、股金清退以及净资产处置的基础上，张家港市直属公有资产经营有限公司、张家港市市属工业公有资产经营有限公司等12家法人股东和1,752名自然人股东共同发起设立张家港市农村商业银行股份有限公司，注册资本0.88亿元。2006年，张家港市农村商业银行股份有限公司更名为"江苏张家港农村商业银行股份有限公司"。经多次增资扩股、资本金和未分配利润转增股本，截至2013年末，该行注册资本增至16.27亿元。2017年1月，该行在深圳证券交易所首次公开发行1.81亿股，募集资金总额7.90亿元，注册资本增加至18.08亿元。截至2017年末，张家港行注册资本为18.08亿元，股权结构较为分散，第一大股东江苏沙钢集团有限公司持股比例为8.18%，该行无控股股东及实际控制人。

张家港行是一家地方性农村商业银行，业务范围主要包括公司银行业务、个人银行业务和资金业务等。截至2017年末，该行共有员工1,999人；共设有1家营业部、2家异地分行（南通分行、无锡分行）、40家支行（其中：张家港27家，江苏省内其他地区12家，江苏省外1家）、1家社区支行。另外，该行已在江苏和山东设立了2家村镇银行；参股了江苏、安徽、吉林等省6家农村金融机构和中国银联股份有限公司。

截至2017年末，该行存款总额705.44亿元，各项贷款总额491.11亿元，资产总额1,031.73亿元，所有者权益83.89亿元。2017年，该行实现净利润7.54亿元。

本次债券概况

表 1：本次债券基本条款

	基本条款
债券品种	可转换公司债券
债券名称	江苏张家港农村商业银行股份有限公司2018年可转换公司债券
发行规模	本次拟发行的可转债总额为不超过人民币30亿元（含30亿元）
债券期限	本次发行的可转债期限为发行之日起六年
债券利率	本次发行可转债票面利率的确定方式及每一计息年度的最终利率水平，提请股东大会授权该行董事会在发行前根据国家政策、市场状况和该行具体情况确定
付息方式	本次发行的可转债采用每年付息一次的付息方式
转股期限	本次可转债转股期自可转债发行结束之日满六个月后的第一个交易日起至可转债到期之日止
初始转股价格的确定	本次发行可转债的初始转股价格不低于募集说明书公告之日前二十个交易日该行A股股票交易均价（若在该二十个交易日内发生过因除权、除息引起股价调整的情形，则对调整前交易日的交易价格按经过相应除权、除息调整后的价格计算）和前一个交易日该行A股股票交易均价，以及最近一期经审计的每股净资产和股票面值。具体初始转股价格提请该行股东大会授权该行董事会在发行前根据市场状况确定
赎回条款	在本次发行的可转债期满后五个交易日内，该行将以本次发行的可转债的票面面值上浮一定比率（含最后一期年度利息）的价格向投资者赎回全部未转股的可转债。具体上浮比率提请股东大会授权董事会根据市场情况等确定
回售条款	若本次发行可转债募集资金运用的实施情况与该行在募集说明书中的承诺相比出现变化，该变化被中国证监会认定为改变募集资金用途的，可转债持有人享有一次以面值加上当期应计利息的价格向该行回售本次发行的可转债的权利。在上述情形下，可转债持有人可以在该行公告后的回售申报期内进行回售，该次回售申报期内不实施回售的，自动丧失该回售权。除此之外，可转债不可由持有人主动回售
资金用途	本次发行可转债的募集资金将用于支持未来业务发展，在可转债转股后按照相关监管要求用于补充该行核心一级资本

资料来源：张家港行提供，中诚信证评整理

运营环境分析

宏观经济和政策环境

在全球经济复苏、国内供给侧结构性改革持续推进背景下，2017年中国经济延续了2016年下半年以来稳中向好态势。全年GDP同比增长6.9%，较上年加快0.2个百分点，超出市场预期。在经济企稳同时，经济结构持续优化，监管趋严下宏观风险有所缓释，经济运行质量进一步提升。展望2018年，投资下行压力凸显，消费难以大幅提升，出口增长幅度能否持续存在不确定性，经济仍面临小幅

cninf 巨潮资讯 www.cninfo.com.cn

放缓压力，考虑到基数效应的影响，预计全年前低后稳。

图 1：中国 GDP 增速

资料来源：国家统计局，中诚信证评整理

从需求端来看，基建投资维持近 15%的较高速增长，房地产投资虽有回落但保持一定韧性，制造业投资较上年有所改善，投资缓中趋稳；消费平稳增长，扭转了前几年的阶梯式下滑态势；全球经济复苏带动出口实现较大幅度正增长。从供给侧来看，受供给侧改革和环保趋严影响，工业品价格回升，企业盈利大幅改善，工业生产回暖，规模以上工业增加值反弹。从价格水平看，去产能和环保趋严支撑 PPI 高位运行，CPI 总体维持在"1"时代，通胀可控。在宏观经济指标向好同时，经济结构持续优化，第三产业增速快于第一、二产业，最终消费对经济增长贡献率维持在较高水平。此外，在监管全面趋严下，宏观风险有所缓释，资金"脱实向虚"改善，金融杠杆持续去化，银行表内外资产无序扩张态势得到一定程度遏制，宏观杠杆率边际改善，资本流出压力减轻。

但是，中国经济风险警报并没有解除，债务规模刚性压力依然存在，地方政府债务结构性和区域性风险仍存，互联网金融等金融创新在快速发展同时也蕴藏了风险，房地产市场泡沫化风险尚未得到充分纾解。

中央经济工作会议提出，今后 3 年要重点抓好防范化解重大风险等三大攻坚战，防风险依然是 2018 年经济工作的重要内容，强监管态势仍将持续。考虑到国内经济缓中趋稳，金融防风险、去杠杆持续，同时还需应对全球流动性收紧引致的资本流出压力，货币政策将延续稳健中性，M2 维持低位运行，与社融走势分化态势持续。财政政策将继续积极有效，重点向民生、环保、企业减税降费等领域倾斜，但地方政府举债管理进一步加严，广义财政支出增长或将放缓。

2018 年中国经济增长面临的压力体现在多个方面。尤为值得关注的是，投资下行压力的进一步凸显。从三大类投资来看，虽然扶贫攻坚、环保治理等"补短板"效应给基建投资带来一定支撑，但广义财政支出增长放缓加大资金来源压力，地方 GDP 基挤水分"导致一些项目被叫停，基建投资将"托而不举"，虽有望保持两位数增幅但难以延续前几年高速增长态势；调控影响进一步显现，房地产投资将继续下行，但在棚改货币化、租赁房建设等因素支撑下，下行幅度或将有限；环保限产、企业利润增长放缓背景下，制造业投资难以大幅改善。从所有制类别来看，民间投资提振依然面临体制机制等多重掣肘，国企债务约束加大或将导致其投资热情降温。此外，消费在居民部门杠杆率攀升的背景下难以大幅上行，人民币汇率升值导致出口商品价格竞争力减弱，出口改善幅度能否持续面临不确定性，也将加大新的一年经济增长的压力。

2018 年是全面贯彻十九大精神的开局之年，是改革开放四十周年，经济体制顶层设计有望加强，以供给侧结构性改革为主线的改革持续推进，一系列防风险、去杠杆的政策将陆续推出。随着治理结构的完善，以及促改革、防风险举措的实施，中国经济运行中的风险将进一步缓释，经济结构继续调整优化，经济增长质量有望得到进一步提升。

银行业发展趋势

2016 年，金融安全与风险防控上升到了空前高度，旨在去杠杆、抑制资产泡沫、防止资金"脱实向虚"的一系列政策陆续出台。中国人民银行在 2016 年正式将差别准备金动态调整机制和合意贷款管理机制升级为宏观审慎评估体系（MPA），MPA 已成为央行"货币政策+宏观审慎政策"双支柱的金融调控政策框架的重要组成部分。MPA 评估一改过去央行针对表内合意贷款规模的数量控制模式，而将数量型调控内涵向类信贷资产规模和金融杠杆控制延伸，更加注重调控实质，有益于减少资金在金融体系内空转，从宏观层面降低金融杠杆，引导

cninf 巨潮资讯 www.cninfo.com.cn

银行回归本业。在杠杆高企、隐性风险不断积累的背景下，2017 年 3~4 月，银监会针对同业和投资业务接连分布 7 道监管文件，产生广泛的市场影响，尤其部署开展“三违反”、“三套利”、“四不当”的专项治理工作，掀起了全国范围监管检查风暴，其中“三套利”重在检查同业、投资和理财业务，针对跨市场、跨行业交叉性金融业务中杠杆高、层层嵌套、链条长、隐性担保等问题，内容涵盖大多数监管套利行业；“四不当”专项治理要求针对同业、理财、信托等业务中不当交易进行检查，重点包括资本计提和拨备计提的合规性等。2018 年 1 月银监会发布《关于进一步深化整治银行业市场乱象的通知》，对深化整治银行业市场乱象提出方向性、原则性和指导性的工作要求，明确银行业金融机构承担主体责任，监管部门承担监管责任，要求把发现问题和解决问题作为出发点和落脚点，重点整治问题多的机构、乱象多的区域和风险集中的业务领域。监管力度空前加强对银行业违规行业起到震慑作用，有益于引导商业银行合规审慎经营，引导商业银行资金业务回归本源，防控系统性风险。

近年来商业银行整体资产负债规模持续扩张。2017 年以来，在一系列防风险降杠杆措施影响下，商业银行资产负债规模增长放缓趋势明显，截至 2017 年末，银行业金融机构（境内）总资产同比增速降至 8.6%，总负债同比增速降至 8.3%，较上年分别下降 7.2 个百分点和 7.7 个百分点。整体来看，银行业资产负债仍以存贷款为主，但资产结构趋向多元化，投资资产占比上升，负债来源不断拓宽，对市场资金依赖度上升。资产负债结构的变化和理财业务的快速发展有助于银行提升收益水平，但加大了风险管理难度。宏观审慎监管的加强和微观上对于信贷资产及同业投资理财运作风险检查的持续推进将有助于缓释系统性风险，引导银行回归业务本源，专注于主业及服务实体经济，开展有效的信贷投放和适当的资金运作，并促进理财业务回归其资产管理的本质。虽然本轮监管加压时间相对较短，但效果已初步显现，2017 年以来银行业资产负债扩张速度整体有所放缓，结构较上年底基本保持稳定，理财产品余额特别是同业理财余额有所下降。

银行业近年来存贷款利差收窄明显。经历 2012 年中至 2015 年末的降息周期，2016 年贷款利率整体平稳下行，随着贷款利率重定价过程陆续结束，2017 年上半年贷款利率有所回升，下半年以来较为平稳。从融资角度来看，自存款利率浮动上限取消后，央行对存款上浮空间窗口指导短期内持续存在，且基于银行便捷的结算渠道以及企业和居民日常收付结算需求，整体存款成本相对稳定。银行普遍通过加大杠杆运作以对冲存贷款利差收窄对盈利的影响，但 2016 年三季度以来市场利率中枢上移，同业资金成本上升压缩盈利空间，加剧息差下滑态势。根据银监会公开数据，2016 年银行业净息差为 2.22%，较 2015 年下降 0.32 个百分点；2017 年净息差为 2.10%，较 2016 年进一步下降 0.12 个百分点。近年来银行计提拨备的力度普遍较大，成为影响银行盈利的重要因素，2016 年拨备对利润的侵蚀作用仍然不小，银监会公开数据显示，2016 年全年银行业共实现净利润 1.65 万亿元，较 2015 年增长 3.54%，增速较 2015 年提高 1.11 个百分点，全行业资本回报率为 13.38%；2017 年，得益于净息差大幅下滑趋势的缓解及资产质量的改善，全行业实现净利润 1.75 万亿元，较 2016 年增长 5.99%，全行业资本回报率为 12.56%，盈利增速呈现低位企稳回升趋势。

商业银行经历多年不良贷款持续暴露后，资产质量显现企稳迹象。截至 2016 年末，商业银行不良贷款余额 1.51 万亿元，较 2015 年末增加 0.24 万亿元，增幅已明显下降，年末银行业不良率为 1.74%，较 2015 年末小幅上升 0.07 个百分点；截至 2017 年末，不良贷款余额 1.71 万亿元，较 2016 年末增加 0.19 亿元，不良率与年初持平。2016 年末和 2017 年末银行业平均拨备覆盖率分别为 176.40%和 181.42%。不良数据企稳一方面来自于核销、重组等方式处置和压降，另一方面也与宏观经济企稳态势息息相关。不良资产处置业务在 2016 年获得政策松绑，银行监会陆续发文，允许省级人民政府增设一家地方资产管理公司，取消地方资产管理公司不良资产不得对外转让的限制，降低不良资产批量转让组包门槛。对商业银行而言，不良资

cninf 巨潮资讯 www.cninfo.com.cn

产处置行业蓬勃发展缓解了银行业资产处置压力，有利于资产质量进一步回归健康水平。

在央行实行 MPA 之后，资本充足率对银行的约束作用加强。在 MPA 体系中资本充足率是关键指标，而机构资本充足率指标达标与否又与广义信贷增速息息相关，各机构不得不控制增速并调整资产结构，形成硬性约束。根据银监会披露数据，近两年银行业平均资本充足率维持在 13%左右，截至 2017 年末，银行业加权平均资本充足率为 13.65%。分机构类型来看，股份制商业银行和城商行资本充足率指标明显弱于大型商业银行和农村金融机构，面临较大的考核达标压力。资本计提的规范性也是银监检查的重点内容，强调穿透原则和实质重于形式计提资本要求，预计商业银行在该领域金融不当创新将得到遏制，资本计提将更严格和规范。

值得注意的是，2018 年 3 月银监会下发《关于调整商业银行贷款损失准备监管要求的通知》（银监发[2018]7 号，以下简称“7 号文”），将拨备覆盖率要求由 150%调整为 150%-120%，贷款拨备率监管要求由 2.5%调整为 1.5%-2.5%，同时要求各级监管部门在上述调整区间范围内，按照同质同类、一行一策原则，明确银行贷款损失准备监管要求。在确定单家银行具体监管要求时，以贷款分类的准确性、处置不良贷款的积极性以及资本的充足性等作为主要的参考指标。7 号文的落地有利于提升银行业的盈利水平和资本实力，释放资金以支持实体经济发展。而差异化监管将更有益于原先不良确认较严格、处置力度和资产充足率维持高水平的银行，同时也体现了监管层引导银行主动确认和处置不良的明显意图，有利于行业不良加速出清。

江苏省经济及金融发展状况

江苏省是国内经济最为发达的省份之一，综合经济实力雄厚，经济发展水平较高。2017 年，江苏省实现国内生产总值 85,900.9 亿元，较上年增长 7.2%；人均地区生产总值 107,189 元，全省城镇居民人均可支配收入 43,622 元，显著高于全国平均水平。

2017 年，江苏省产业结构三次产业增加值比例调整为 4.7：45.0：50.3，全年服务业增加值占 GDP 比重较上年提高 0.3 个百分点；全年实现高新技术产业产值较上年增长 14.4%，总量占规上工业总产值比重达 42.7%，较上年提高 1.2 个百分点；经济活力持续增强，全年非公有制经济增加值占 GDP 比重达 67.9%，其中私营个体经济增加值占 GDP 比重为 44.1%，分别比上年提高 0.2 个和 0.5 个百分点；新型城镇化建设加快推进，年末城镇化率为 68.6%，较上年提高 1.1 个百分点；区域发展更趋协调，扬子江城市群对全省经济增长的贡献率达 77.7%，沿海经济带对全省经济增长的贡献率达 17.1%。

江苏省金融体系发展良好。截至 2017 年末，江苏省金融机构人民币存款余额 129,942.9 亿元，同比增长 7.3%；金融机构人民币贷款余额 102,113.3 亿元，同比增长 12.1%。江苏省金融机构云集，五大国有银行和国内主要的股份制银行均在当地设有分行，此外，除各市原有城市商业银行合并为江苏银行外，还有多家农村商业银行和农村合作银行。证券市场方面，2017 年末全省境内上市公司 382 家，总股本 3,258.1 亿股，较上年增长 14.8%；市价总值 40,676 亿元，较上年增长 9.4%。2017 年末全省共有证券公司 6 家，证券营业部 887 家；期货公司 9 家，期货营业部 157 家，证券投资咨询机构 3 家。

整体上看，江苏省金融形势良好，金融行业对地区经济发展的支持力度较强，总体运行平稳。贷款投向和结构合理，信贷供给基本满足全省经济发展的合理资金需求。

表 2：2017 年全国、江苏省、张家港市主要经济和金融发展指标

各项指标	全国	增速（%）	江苏	增速（%）	张家港	增速（%）
国内（地区）生产总值（亿元）	827,122	6.9	85,900.9	7.2	2,606	7.3
城镇居民人均可支配收入（元）	36,396	8.3	43,622	8.6	59,200	8.4
金融机构本外币存款余额（亿元）	1,692,727	8.8	129,942.9	7.3	2,688	2.1
金融机构本外币贷款余额（亿元）	1,256,074	12.1	102,113.3	12.1	2,250	10.1

注：江苏省金融机构存、贷款仅含人民币业务
资料来源：国家统计局，江苏省统计局，张家港市统计局

cninf 巨潮资讯 www.cninfo.com.cn

张家港市经济及金融发展状况

张家港市位于长江下游南岸，距上海市不足一百公里，是沿海和长江两大经济开发带交汇处的新兴港口工业城市，以境内天然良港张家港而命名。全市总面积 986.73 平方公里，下辖 8 个镇、1 个现代农业示范园区和 1 个双山岛旅游度假区，户籍人口 92.66 万。张家港先后荣获联合国人居奖、全国文明城市、国家生态市、全国环境保护模范城市、国家卫生城市、国家园林城市、全国文化先进市等 160 多项国家级荣誉。2015 年、2016 年、2017 年连续三届全国县域经济基本竞争力十强县（市）评比，张家港市均位列三甲。张家港口岸拥有万吨级以上泊位 65 个，是全国首个货物吞吐量超亿吨的县域口岸。

2017 年张家港全市实现地区生产总值 2,606.05 亿元，按可比价格计算，较上年增长 7.3%。其中，第三产业占 GDP 比重达 46.4%，比上年提高 0.4 个百分点。全年全市完成公共财政预算收入 210.01 亿元，同比增长 10.5%；城镇居民人均可支配收入 59,200 元，比上年增长 8.4%；农村居民人均可支配收入 30,188 元，比上年增长 8.4%。截至 2017 年末，张家港市金融机构本外币各项存款余额 2,688.45 亿元，增长 2.1%，金融机构本外币贷款余额 2,250.59 亿元，增长 10.1%。

竞争优势

有利外部经济环境的支持

张家港行扎根于我国长三角经济发达地区的张家港市，张家港市多年稳居中国县域经济排行榜前列，发展强劲、充满活力的地区经济为该行业务的稳定增长提供了良好的外部条件。2017年，张家港市实现地区生产总值2,606.05亿元，按可比价格计算，比上年增长7.3%，高于全国0.4个百分点；全体居民人均可支配收入达到48，951元，较上年增长8.8%；社会消费品零售总额581.46亿元，较上年增长8.7%。

分销网络广泛、客户资源优质合理，市场地位稳固

截至2017年末，张家港行在张家港地区拥有27家支行、1个营业部，营业网点遍布张家港城乡，是张家港地区网点分布最广、数量最多的银行业金融机构，实现了农村金融服务的全方位覆盖。同时，该行也是全国首批设立异地支行、实现跨区域发展的农村商业银行之一，截至2017年末在江苏省、山东省设立了13家异地支行。

凭借服务地方中小微企业和“三农”经济的精准定位以及多年的市场深耕，该行积累了优质、稳固的客户资源，同时通过产品创新及高效服务，不断提升服务中小微企业的能力，在当地拥有较高的品牌认同度。在张家港市银行业金融机构中，该行存款和贷款规模多年稳居第二位，在当地金融体系中具有较重要的市场地位。

业务运营

在专注服务中小企业、社区、“三农”的市场定位指导下，近年来张家港行在立足并巩固本地市场的基础上，通过开设异地分支行、创新产品设计和增强资本实力等方式持续加大业务拓展力度。近年来，尽管国内宏观经济增速放缓，但该行充分发挥自身在资本规模和业务特色等方面的优势，存贷款均保持增长，2015~2017 年，该行总存款和总贷款年复合增长率分别为 11.85%和 11.01%。2017 年以来，受企业和居民投资渠道增加以及互联网金融发展的影响，该行存贷款增速均有所放缓，截至 2017 年末，该行存款总额为 705.44 亿元，同比增长 8.10%，增速较上年下降 7.63 个百分点；贷款总额为 491.11 亿元，同比增长 10.80%，增速较上年下降 0.43 个百分点。

目前该行业务仍主要集中于张家港市本地，截至 2017 年末，该行存款余额和贷款总额均位列张家港市第二位，在当地金融系统中保持重要地位。在稳固本地市场占有率的同时，该行主动调整异地机构发展策略，将资源逐步向较发达地区的异地机构倾斜，收缩欠发达地区异地机构业务。截至 2017 年末，该行异地存款余额与贷款余额分别占该行的 24.15%和 36.09%，同比增长额分别占该行全行的 78.10%和 107.81%，异地机构成为全行业务发展的新动力。

cninf 巨潮资讯 www.cninfo.com.cn

表 3：2015~2017 年分地区经营情况

单位：亿元

	2015		2016		2017	
	本地	异地	本地	异地	本地	异地
存款总额	473.04	90.83	523.48	129.08	535.06	170.38
贷款总额	298.62	99.87	317.59	125.65	313.85	177.26

资料来源：张家港行，中诚信证评整理

张家港行的业务分为公司银行、个人银行和资金业务三大板块，2017 年三大业务板块分别实现营业利润 4.51 亿元、1.30 亿元和 1.48 亿元。该行坚持定位于中小微企业客户，近年来公司银行业务发展良好，营业利润占比不断提升；零售金融服务不断丰富，个人银行业务营业利润有所波动；受债券市场利率上行及资金业务板块业务及管理费波动影响，近年来资金业务营业利润占比持续下滑，从 2015 年 57.04%下滑至 2017 年的 20.61%。

表 4：2015~2017 年各业务板块经营业绩

单位：亿元、%

业务线	2015		2016		2017	
	营业利润	占比	营业利润	占比	营业利润	占比
公司银行业务	1.89	26.82	3.03	44.87	4.51	62.89
个人银行业务	1.08	15.27	1.50	22.26	1.30	18.11
资金业务	4.03	57.04	2.15	31.76	1.48	20.61
其他业务	0.06	0.87	0.07	1.11	（0.12）	（1.61）
合计	**7.06**	**100.00**	**6.75**	**100.00**	**7.18**	**100.00**

资料来源：张家港行，中诚信证评整理

公司银行业务

张家港行的公司业务主要集中于张家港市区域，以传统公司存贷款业务为主，在当地金融体系中具有较强的竞争力。2015 年以来，该行将原有公司业务部拆分成公司金融部、大客户部和贸易金融部，进一步细化了业务范围。

对公存款方面，宏观经济底部震荡、货币政策稳健中性，导致企业资金紧张依然存在，同时当地国有银行和股份制银行大额存单的发行以及地区同业竞争加剧，导致银行揽储压力增加。该行一方面加强对存量客户的宣传引导，维护存款稳定；另一方面深入开拓市场，推进客户扩面，通过建立名单管理机制，明确营销对象名单，针对政府平台、股东单位等不同分类，积极制定落实具体营销方案。同时新成立机构业务部深化与财政、国土、社保、教育等单位的沟通联系，推动机构类存款的增长。2015~2017 年，该行公司存款持续增长，年复合增长率为 17.05%，截至 2017 年末，该行公司存款余额为 357.44 亿元，同比增长 12.76%，在全部存款中占比为 50.67%，占比较上年末上升 2.09 个百分点。

表 5：2015~2017 年末公司存贷款占比情况

项目	2015	2016	2017
公司存款余额（亿元）	260.91	317.00	357.44
占全行存款比重（%）	46.27	48.58	50.67
公司贷款余额（亿元）	328.27	359.52	375.60
占全行贷款比重（%）	82.38	81.11	76.48

注：公司存款包括保证金存款

资料来源：张家港行，中诚信证评整理

该行主要的公司贷款业务品种有“千金顶”系列中小微企业贷款、“三农”系列贷款等特色融资品种和传统固定资产贷款、流动资金贷款、贸易融资以及票据贴现等。近年来，该行持续强化“做小做散”和“服务三农及中小微企业”的策略，推进信贷结构调整，对现代化农业、服务业、医疗卫生、信息产业和先进制造业等战略性新兴产业重点支持，并创新营销渠道，通过举办银企交流会、设立公司类业务客户库等方式，实现客户定向营销及精细化管理。该行在公司金融部下设企业自主创新金融支持中心，积极运用苏州综合金融服务平台发放贷款；重点研发并推出“三板贷”、“信保贷”、土地承包经营权抵押贷款业务等多项创新产品，为科技创新型企业、农民、涉农企业提供更多融资便利。此外，

cninf 巨潮资讯 www.cninfo.com.cn

该行制定投行业务发展方案，促进全行资源整合，提升投贷联动水平。在上述举措促进下，2015~2017年，该行公司贷款（含贴现）实现平稳增长，年复合增长率为6.97%，截至2017年末，该行公司贷款余额为375.60亿元，同比增长4.47%，在总贷款中占比为76.48%。该行公司贷款业务客户以中小微企业为主，2015~2017年，该行中小微企业贷款余额年复合增长率为8.69%，截至2017年末，该行中小微企业贷款余额315.78亿元，同比增长9.42%，占总贷款的64.30%，占比较上年末下降0.81个百分点。由于宏观经济持续下行，部分小微企业风险承受能力较弱，该行持续压降授信500万元以下的非优质小微企业贷款，截至2017年末，该类贷款余额（母公司口径）为28.46亿元，同比下降1.76%，占该行全部贷款余额的5.80%，较上年末下降0.74个百分点。

表6：2015~2017年末中小微企业贷款业务概况

单位：亿元

	2015	2016	2017
中小微企业贷款总额	267.29	288.59	315.78
中小微企业贷款增速（%）	（0.55）	7.97	9.42
中小微企业贷款在总贷款中占比（%）	67.08	65.11	64.30
授信500万元以下贷款总额	33.65	28.97	28.46
授信500万元以下贷款增速（%）	（6.76）	（13.91）	（1.76）
授信500万元以下贷款在总贷款中占比（%）	8.44	6.54	5.80

注：1、中小微企业贷款中不含个人经营性贷款
2、授信500万元以下贷款统计口径为母公司口径
资料来源：张家港行，中诚信证评整理

从贷款行业投向来看，受当地的资源禀赋和经济结构特征的影响，截至2017年末，该行公司贷款总额排名前五的行业分别为制造业、批发和零售业、租赁和商务服务业、建筑业和农林牧渔业，占公司贷款总额的比重分别为39.36%、16.80%、13.96%、5.86%和4.83%，前五大贷款行业在公司贷款总额中合计占比80.81%，较上年末上升5.09个百分点，贷款行业集中度较高。从制造业贷款的构成来看，对于纺织和金属制造等行业贷款，该行现有贷款客户基本属于行业中优秀企业，截至2017年末纺织业贷款在全部制造业贷款中的占比由2016年末的17.69%上升至17.84%，金属制品业贷款占比由2016年末的13.23%下降至12.36%。房地产及其相关行业贷款在该行公司贷款中占比不高，且该行加大对房地产贷款的审查力度，从严控制投放，风险相对不大。此外，该行严格控制对政府投融资平台的贷款投放，截至2017年末地方政府融资平台贷款余额较2016年末下降71.65%至0.72亿元，在总贷款中占比为0.15%，考虑到此类贷款的占比不高，且当地政府财政实力较强，其信用风险相对可控。

信贷质量方面，该行不良贷款主要集中于公司贷款，截至2017年末，公司类贷款的不良余额占比达85.66%。针对中小微企业的特点，该行在重视第一还款来源的基础上，通常要求其提供担保，同时不断强化第二还款来源的质量，逐步减少设备抵押，提高房地产抵押贷款的比重；在正常类和关注类贷款客户中，筛选行业发展前景不明、成长性以及经营盈利情况不符合预期、还款能力下降的客户，逐步压缩其贷款规模。资产处置方面，该行设立特殊资产经营部，负责不良贷款处置及管理工作，处置方式主要包括债务重组、以资抵债、破产清算、诉讼清收、批量转让、呆帐核销等，同时该行在本地、异地机构建立不良贷款清收团队，提高清收处置不良贷款成效。

表7：2016~2017年末公司贷款行业主要分布

单位：亿元、%

行业	2016		2017	
	金额	占比	金额	占比
制造业	140.25	39.00	147.85	39.36
批发和零售业	55.97	15.57	63.09	16.80
租赁和商务服务业	46.22	12.86	52.43	13.96
建筑业	15.88	4.42	22.01	5.86
农、林、牧、渔业	13.93	3.87	18.13	4.83

资料来源：张家港行，中诚信证评整理

国际业务方面，该行主要向张家港市的进出口企业提供国际结算及贸易融资业务产品和服务。由于张家港当地以外向型经济为主，为满足客户需求，该行大力发展国际业务，在当地保持较强的业务竞争力。截至2017年末，该行已与国内外380家银行建立了代理行关系。2015~2017年，该行分别新开外汇账户106户、146户和162户；完成国

cninf 巨潮资讯 www.cninfo.com.cn

际结算业务量 15.7 亿美元、18.4 亿美元和 23.64 亿美元；完成结售汇业务量 7.8 亿美元、7.2 亿美元和 7.6 亿美元。根据国家外汇管理局张家港市支局统计，该行 2017 年国际结算业务量位列当地金融机构第六位。此外，在贸易融资方面，截至 2017 年末，该行进口押汇余额为 456.54 万美元，全年累计办理 1,695.06 万美元；出口押汇余额为 4,626.37 万美元，全年累计办理 16,162.32 万美元。

总体来看，张家港行借助在当地的地缘优势，近年来不断进行业务拓展方式和产品设计的创新，公司业务整体竞争能力较强，市场份额较高。未来，巩固客户基础、调整信贷结构和提升综合服务能力仍是该行对公业务发展面临的主要挑战。

个人银行业务

为了实现战略转型和持续发展，张家港行提出了打造大零售的目标，在大零售框架下推进零售金融部、小微金融事业部、社区金融部的协调联动营销，创新渠道，完善产品，积极打造零售银行、社区银行品牌。该行零售银行业务以传统存贷款业务为主，近年来开始大量开展个人理财及银行卡等中间业务，取得一定成效。

张家港行凭借在当地广泛的网络布局，在吸收储蓄存款方面具有较大的优势。近年来，该行坚持通过深化产品整合和目标客户营销，以代发工资为重点，与公司业务联动营销，以推出高收益理财产品作为“引存”的切入点，在成本和风险可控的情况下，进行精细化产品创新，完善电子渠道储蓄存款产品种类，稳定存量客户并吸引他行客户，不断拓宽个人存款来源，但受货币基金和互联网产品对银行存款形成分流和同业市场竞争加剧影响，近年来该行个人存款增速放缓。2015~2017 年，该行个人存款复合增长率为 5.59%，截至 2017 年末，该行个人存款余额为 324.86 亿元，同比增长 1.65%，在总存款中的占比较上年末下降 2.92 个百分点至 46.05%。

个人贷款业务方面，该行个人贷款主要包括个人生产经营贷款、个人住房贷款和个人消费贷款。该个人生产经营贷款适用于从事生产、流通、服务等经营活动的城乡个体工商户和生产经营户，期限最长不超过一年；个人住房贷款根据不同客户的需要为客户提供一手房、二手房住房按揭贷款，贷款金额最高不超过所购住房房价的 70%，最长不超过 30 年；个人消费贷款主要包括个人汽车消费贷款、个人助学贷款、个人综合消费贷款等。近年来该行不断加大个人贷款业务发展支持，2015~2017 年，个人贷款年复合增长率为 28.26%，实现较快增长；截至 2017 年末，个人贷款余额为 115.51 亿元，同比增长 37.96%，在贷款总额中占比 23.52%，较上年末提升 4.63 个百分点；其中个人生产经营贷款、个人消费贷款和个人住房贷款余额分别为 59.09 亿元、22.76 亿元和 33.66 亿元，分别同比增长 10.13%、62.32%和 5.59%。

表 8：2015~2017 年末个人存款和个人贷款情况

单位：亿元、%

	2015		2016		2017	
	金额	占比	金额	占比	金额	占比
个人存款	291.38	51.68	319.59	48.97	324.86	46.05
个人贷款	70.22	17.62	83.73	18.89	115.51	23.52
其中：个人生产经营贷款	40.33	10.12	44.92	10.13	59.09	12.03
个人消费贷款	7.78	1.95	14.03	3.17	22.76	4.64
个人住房贷款	22.11	5.55	24.78	5.59	33.66	6.85

资料来源：张家港行，中诚信证评整理

小微业务方面，该行以总行小微金融事业部为基础，在异地支行设立分中心，并在本地各支行派驻小贷经理，形成了本、异地全面拓展小额贷款业务的组织架构，主要服务对象为各类个体工商户、私营业主、家庭小作坊以及广大农村种养殖户。该行引进德国 IPC 技术，并结合了张家港地区经济发展的特点和自身优势，创造性地发展了适合自身需要的小微贷款技术。在小额信贷调查评估中，根据

cninf 巨潮资讯 www.cninfo.com.cn

小微贷款客户没有财务报表或者财务外包的特点，开发出了“交叉核验”技术和“金字塔模型”法，对申请贷款者的资金需求、业务发展情况、还款意愿和还款能力进行核实，以取得最可靠的信息。目前该行小微信贷系统符合业务便捷化管理及风险管控的基本要求，简化了贷款的放款流程，提高了客户经理的工作效率，为小微信贷业务发展创新提供了信息化支撑平台。小微业务产品方面，该行在“易速贷”、“集速贷”等原有产品基础上，新开发和推广了“农易贷”、“创易贷”、“信用贷”等契合小微客户实际需求的产品，小微业务的影响力不断扩大。截至2017年末，小微金融事业部贷款余额38.33亿元，较上年末增长80.10%，小微贷款总户数16,670户，较上年末增长75.99%；不良贷款率为0.91%，低于全行平均水平。

银行卡业务方面，2017年该行参与“港城通”市民卡工程，推进市民卡行业应用，截至2017年末，该行银行卡发卡总量达182.63万张，较上年末新增有效卡61.70万张，消费交易额达55.94亿元。信用卡方面，自2016年成功发行首张信用卡后，该行不断完善制度、营销等方面的体系建设，截至2017年末，信用卡发卡总量达1.22万张。金融IC卡方面，该行配合银联小额免密免签新业务的推广，多渠道拓展行业应用，不断完善金融IC卡功能；通过加强支行网点、渠道及合作商户的业务宣传，组织开展优惠开卡、闪付消费有奖等活动，大力推动各类卡种开卡发卡工作。

代销业务方面，该行不断丰富代理保险品种，着力推进贵金属产品销售，另外针对打新基金和基金定投等业务重点推荐营销，2017年基金销售量达26.76亿元，同比增长50.08%。理财产品方面，在利率市场化和财富管理多样化的冲击下，该行成功发行“现金分红”版HI钱包、惠添利（增强版）、惠添利（私银版）等理财产品，进一步丰富理财产品系列，填补私行产品空白，2017年理财产品全年销售金额达416.09亿元，同比增长6.10%。

渠道建设方面，该行不断发展网上银行，已经建立了三大电子服务渠道体系：即以ATM、POS、多媒体服务终端为代表的线下服务渠道，以网上银行、在线支付为代表的在线服务渠道和以手机银行、微信银行为代表的移动金融服务渠道。2017年以来，张家港行继续实施“互联网+”战略，推进互联网金融服务创新。该行不断完善网上银行、手机银行功能，实现工薪贷等自助贷业务线上办理、定存宝2.0产品升级；打造移动互联网学生缴费平台；拓展微信与支付宝收单商户；顺利上线智能超级柜台，在全省乃至全国农商行系统处于领先水平。截至2017年末，该行网银用户达9.38万户，手机银行用户16.11万户，微信银行绑卡客户数22.79万户，全行电子渠道分流率和电子银行客户覆盖率分别达到86.7%和41.36%。该行未来计划围绕电子账户体系、统一支付平台的建设需求，以打造多产品设计、提升客户体验度、拓展新用户为目的，打造具有农商行特色的互联网金融平台。

社区银行推进方面，该行于2013年7月设立一级前台部门社区金融部，专门负责对社区金融领域进行实验性探索，以期未来实现经营模式的转型。2016年以来，该行社区银行业务发展迅速，队伍建设方面，返聘老员工带动新员工，同时大力发展联络员队伍，有效推动了社区业务的开展。截至2017年末，已建成57人的社区经理队伍，20人的返聘社区经理队伍和117人的联络员队伍。业务拓展方面，该行移动金融平台在试点基础上完成了向本地支行的全面推广，社区生态圈和O2O商圈建设开始启动；对接苏州跨境电子商务综合试验区，与市互联网协会、电信等单位合作，推动社保、税务、公积金中心等政府部门开放数据端口并开发相关跨境电商金融服务产品；持续推进阳光信贷和白领易贷通业务，全面推进小微企业金融服务“端口前移”的整体规划布局逐渐落地。截至2017年末，该行社区银行发放贷款余额合计31.80亿元，同比增加14.23亿元，全年累计销售黄金、基金、保险等461万元，拓展有效银行卡4,360张，拓展有效网银365户，手机银行3,414户。

总体来看，张家港行广泛的网点分布和良好的人缘地缘优势为该行的个人银行业务发展创造了基础，社区银行战略稳步推进，中间业务及零售贷款尚有较大发展空间。同时，激烈的同业竞争及互

cninf 巨潮资讯 www.cninfo.com.cn

联网金融带来的异业竞争对该行的营销能力、服务水平和创新意识都提出了挑战。

资金业务

张家港行资金业务的目标是在保障资金安全性和流动性的前提下，提高资金运用率和收益率，资金业务已成为该行营业利润的重要来源。目前该行资金业务主要包括同业业务、证券投资业务、理财资金业务等。

同业业务方面，近年来该行主要通过同业存放、信用拆借和债券回购等同业负债业务进行资金市场上的融资，该行选择资产规模较大、信用状况较好、资金实力较强的同业机构，在加强合作的同时获得在关键时点的流动性支持。2017 年以来，该行存款增速有所放缓，因此该行适度扩大主动负债规模，截至 2017 年末，该行同业负债为 155.40 亿元，同比增加 12.80%，其中同业存放款项 21.74 亿元，卖出回购款项 131.66 亿元。同时，该行调整资产配置结构，将更多的资金从同业资产投向收益率较高的证券投资资产，近年来同业债权有所减少，截至 2017 年末，该行同业债权为 40.78 亿元，与上年末基本持平，同业债权/同业负债较上年下降 3.13 个百分点至 26.24%。

表 9：2015~2017 年末同业业务概况

单位：亿元

	2015	2016	2017
存放同业	43.34	29.27	9.34
拆出资金	2.64	11.18	10.88
买入返售资产	0.00	0.00	20.56
其中：债券	0.00	0.00	20.56
同业资产合计	**45.99**	**40.46**	**40.78**
同业及其他金融机构存款放款项	39.01	7.12	21.74
拆入资金	0.84	4.11	2.00
卖出回购款项	104.45	126.53	131.66
同业负债合计	**144.31**	**137.76**	**155.40**

资料来源：张家港行，中诚信证评整理

证券投资方面，该行对全行资金进行统筹调剂运作，并利用银行间市场的再融资渠道，合理配置银行间债券和同业理财产品，证券投资资产规模迅速扩大。2015~2017 年，该行证券投资复合增长率为 18.31%，截至 2017 年末，该行证券投资总额较上年末增长 21.83%至 383.40 亿元，在总资产中占比为 37.16%，较上年末增长 2.26 个百分点。其中债券在证券投资中的占比较上年末下降 14.89 个百分点至 57.19%，主要受定向资管计划和同业存单增长较快影响，其中政府债券、金融债券、企业债券的占比分别为 50.04%、2.84%和 4.31%；同业存单占比较上年末提升 4.14 个百分点至 11.12%；定向资产管理计划和同业理财投资额占比分别为 13.39%和 14.77%，较上年末分别提升 8.36 个百分点和 0.53 个百分点，投向主要为债券等标准化资产，该类产品估值较易受债券市场波动影响，其市场风险仍需持续保持关注。

表 10：2016~2017 年末证券投资组合

单位：亿元、%

	2016		2017	
	金额	占比	金额	占比
政府债券	200.15	63.60	191.87	50.04
金融债	2.29	0.73	10.83	2.84
其中：政策性金融债	1.48	0.47	10.46	2.73
企业债券	24.39	7.75	16.51	4.31
同业理财	44.83	14.24	56.64	14.77
定向资管计划	15.84	5.03	51.34	13.39
同业存单	21.97	6.98	42.65	11.12
资产支持证券	2.23	0.71	1.05	0.27
对外股权投资	2.61	0.83	2.61	0.68
其他	0.40	0.13	9.85	2.57
证券投资合计	**314.71**	**100.00**	**383.40**	**100.00**

资料来源：张家港行，中诚信证评整理

理财资金方面，由于实际利率较低以及居民金融需求日益多元化，给未来储蓄存款的持续快速增长带来了一定的挑战。为此，该行注重发展理财业务，近年来理财产品不断丰富，理财业务保持增长。2017 年，该行共发行 532 期理财，募集金额共计 416.09 亿元，截至 2017 年末，理财余额为 162.04 亿元（其中保本理财余额为 4.79 亿元），同比增长 9.06%，投向主要为债券、定向资管计划和同业存放，其中定向资管计划的投向主要为债券等标准化类资产，投向非标的资产在全部理财资金中占比为 11.71%，占比较低。

cninf 巨潮资讯 www.cninfo.com.cn

表 11：2016~2017 年末理财产品资产配置组合

单位：亿元、%

	2016		2017	
	金额	占比	金额	占比
理财产品余额	**148.58**	**100.00**	**162.04**	**100.00**
其中：债券	88.20	59.36	103.81	64.06
同业存放	16.73	11.26	13.88	8.57
定向资管计划	43.65	29.38	0.00	0.00
理财直接融资工具	0.00	0.00	1.30	0.80
信贷资产流转项目	0.00	0.00	22.99	14.19
其他	0.00	0.00	20.06	12.38
其中：非标准债权余额	**4.00**	**2.69**	**18.98**	**11.71**

资料来源：张家港行，中诚信证评整理

总体来看，该行的资金业务已成为该行收入的重要来源，在增加收益的同时也保证了全行资金的流动性。但随着其金融市场业务量和交易品种的日益增多，以及债券市场波动的加大，需要该行进一步提升在此业务领域的风险识别和控制能力，以应对国内外金融市场特别是资本市场波动带来的挑战。同时，2017 年以来银行业监管从严旨在规范同业、理财和表外业务，中诚信证评将对监管政策收紧对该行资金流动性和整体盈利水平的影响保持关注。

风险管理

风险管理架构

张家港行不断推进风险管理的体制改革，初步构建全面风险管理体系和组织架构，在同类型农村商业银行中处于领先地位。该行董事会下设风险管理委员会，总行设有风险管理部，统筹负责全行各类风险的监测、识别和计量。该行建立了风险管理“三道防线”，第一道防线由支行和总行业务部门组成。第一道防线实行前、中、后台分离制度以实现相互制衡。第二道防线由行长室下属委员会及总行职能部门组成，职能部门包括牵头全面风险管理的风险管理部、牵头信用风险管理的授信评审部、牵头流动性风险管理的计划财务部、牵头操作风险管理的合规管理部等。第三道防线由董事会及其专门委员会、监察审计部组成。董事会是风险管理责任的最终承担者，专门委员会包括风险管理委员会、审计委员会、关联交易控制委员会等。

总体来看，张家港行建立了以董事会和风险管理委员会为中心的风险决策体系，以高级管理层、风险管理部和具体风险直接管控部门为中心的风险执行体系，初步建立了较为明确的风险管理架构，但全面风险管理体系的运作机制还有待进一步完善，各类风险的管理手段和工具有待丰富。

信用风险管理

信用风险是银行所面临的主要风险之一，是指因借款人或交易对手无法履约而引致损失的风险；由于操作失误引致银行做出未获授权或不恰当的贷款、资金承诺或投资，也会产生信用风险。张家港行的信用风险主要来源于贷款及证券投资等。

在信用风险事前防范中，该行对客户信息采用双人尽职调查制度，一般由支行主办人员和协办人员负责，对于大额单户贷款或中长期项目贷款，总行公司金融部派出调查人员在支行调查基础上对客户进行独立调查。对于本地支行客户，总行授信评审部评审员不参与现场调查，对于异地支行客户，授信评审部在各异地支行派驻评审员，原则上每笔授信业务评审员都需要到现场察看。

在授信工作中，为加强信贷风险控制的专业化，该行建立了严格的授信审批权限制度和授信审批委员会制度。总行对支行仅授予一定的低风险业务审批权限，非低风险业务审批权限全部在总行层面。支行将形成的非低风险业务尽职调查报告上报总行授信评审部，对于公司信贷客户，授信评审部审批权限为房地抵押、一类担保公司保证担保（以下简称“一类贷款”）贷款 1,500 万元，一般公司、二类担保公司、自然人保证担保及设备抵押担保（以下简称“二类贷款”）贷款 500 万元；对于个人经营性客户，一类贷款权限为 400 万元，二类贷款权限为 200 万元。超出权限范围的贷款，上报分管行长，对于公司信贷客户，分管行长一类贷款权限为 2,000 万元，二类贷款权限为 800 万元；对于个人经营性客户，一类贷款权限为 500 万元，二类贷款权限为 300 万元。超出分管行长权限的贷款上报授信审批委员会，行长具有一票否决权。

客户评级方面，为加强对客户信用风险的度量和防范，张家港行已初步建立了内部评估体系，对

cninf 巨潮资讯 www.cninfo.com.cn

不同类型的客户进行信用等级评估，作为授信的重要基础。该评估体系将自然人客户分为 8 个级别，企业客户按信用等级由高到低分为 10 个级别，并且和大华公司建立合作，由对方提供评级标准模板，在业务合作过程中不断完善调整内部评级体系。目前，苏南八家农商行非零售内部评级已进入应用阶段，基于八家银行历史违约共享数据建立了量化非零售内部评级系统，开发了 19 个量化模型，风险管控及定价能力有所提升。

贷后管理方面，该行实行责任人负责制，信贷客户经理是营销客户授信后管理的主要责任人，客户经理负责对借款人、保证人、抵质押物进行定期、不定期的现场、非现场检查，对所有可能影响还款的因素进行持续监测。贷后检查主要包括贷后首次检查、贷后常规检查、不良贷款的贷后检查等。此外，不良贷款处置方面，该行专门成立了特殊资产经营部，负责不良贷款的核销、清收等。

除防范信贷业务信用风险之外，为加强同业客户信用风险管理，该行修订了《客户授信管理办法》及《同业授信指导意见》，重新对同业授信的业务范围、同业授信审批流程及同业授信的限额管理等方面进行了完善。

从整体上看，张家港行已建立符合自身经营特色的信用风险管理体系，但随着跨区域经营的推进，如何针对不同区域的经济特点，保证在扩大经营的同时有效地防范和控制信用风险，将是该行应高度重视的问题。

市场风险管理

该行的市场风险主要集中在汇率风险和利率风险方面。该行通过定期监测利率敏感性缺口、持续性缺口、市场敏感性比率等指标，积极调整全行资产、负债的期限结构、利率结构，降低利率风险。同时加强对国内外金融形势的研究，进一步提高汇率风险识别能力；把握汇率波动性，灵活运用各种金融工具，减少汇率风险。

针对市场风险管理现状，该行完成了市场风险政策、制度及流程的制定，制定了《市场风险管理办法》、《账户划分管理办法》、《银行账户利率风险管理办法》、《交易账户市场风险管理办法》等相关制度，填补了市场风险管理的薄弱环节，初步建立了市场风险识别、计量、监测和管控的风险管理体系。

利率风险方面，该行主要采用量化方法来监控和管理资产和负债组合的整体利率风险。通过调整资产和负债的到期日、设定市场风险限额等措施来管理利率风险。通过缺口分析，来评估一定时期内到期或者需要重新定价的生息资产和计息负债两者的差额，进而为调整生息资产和计息负债的到期日提供指引。同时，该行通过制定投资组合指引和授权限额，来控制和管理利率风险。

汇率风险方面，贸易金融部是主要负责部门，在日常管理上对外汇头寸控制比较严格。该行的外汇业务以美元为主，现阶段外汇业务规模较小，且未持有外汇衍生产品，该行委托第三方开发了关于外汇牌价的资金管理系统，根据汇率的实时变动生成外汇牌价，得以更好控制外汇风险，因此外汇风险对该行经营和收益的影响相对较小。

中诚信证评认为，张家港行目前持有的金融产品比较简单，资产配置比较合理，所面临的利率风险和汇率风险相对较小，但与之相适应的先进的市场风险管理手段尚待采用和推广。随着今后新产品开发、市场变化以及自身发展需要，该行的市场风险管理水平仍需进一步提升。

流动性风险管理

保持资产流动性是银行的经营目标之一，也是银行持续生存的根本。商业银行的流动性风险主要来源于资产负债期限结构不匹配，通常情况下表现为短期资金的长期运用。流动性资产可以由银行内部资产与负债的配置提供，也可以在货币市场上融通。

该行设立资产负债管理委员会负责对资产负债管理的研究、审议和决策，实行定期投资例会制，分析该行的资产配置、市场拆借、回购资金利率等情况，特别是针对流动性资产与负债结构，期限上的匹配情况进行具体分析。该行计划财务部负责对资金头寸实行实时的监控管理，根据各种风险预警指标及时研究对策，采取措施。

该行设置多个流动性指标对于流动性进行监

cninf 巨潮资讯 www.cninfo.com.cn

控，包括流动性比例、核心负债比例、流动性缺口率、超额备付金比率、存贷款比例、最大十家客户存款比例、同业拆入比例等流动性风险指标，并进行监控。实行流动性缺口管理，对流动性缺口进行计量和分析，并对流动性缺口在定量分析的基础上，确定合适的融资限额。

同时，该行在银行间同业拆借市场拥有良好的信誉，建立了多渠道融资机制，并且制定了流动性风险管理应急预案，以快速稳妥处置因流动性困难导致的突发风险事件。该行的流动性应急管理小组由行长和各部门领导组成，其中金融市场部、公司金融部和零售金融部负责具体操作，其中金融市场部负责同业融资、同业资产转让及与人民银行的融资；公司金融部和零售金融部负责对公和储蓄存款的融资。在突发流动性短缺的情况下，该行采取的具体应对措施包括，划回该行在他行开立同业账户上的可动用资金，以该行持有债券做质押回购融入资金，在货币市场利用信用拆借融入资金，通过票据回购和卖断方式融入资金。此外，苏州六家农村商业银行建立了应急状态下资金合作机制，省联社也建立了省内农信系统支付应急预案。

总体来看，张家港行严格执行资产负债管理规定，制定了一系列流动性风险管理制度和措施，强化存贷比管理和备付率管理，严格检测并及时调整资产负债结构，保持了较适中的存贷比，流动性状况较好。未来还需增强负债业务的稳定性，进一步完善资产负债管理。

操作风险管理

操作风险是指由于内部程序、人员、系统的不完善或失误，或外部事件造成直接或间接损失的风险。由于目前多数银行信用风险的发生是由操作风险导致，因此操作风险的控制已经成为银行内控管理的主要问题。

该行制订了《操作风险管理政策》及《操作风险管理办法》，建立操作风险管理的组织架构，明确各层级操作风险的管理职责，初步建立了操作风险识别、评估、监测、控制及缓释的管理程序，明确操作风险报告途径及内容，初步构建了操作风险管理体系。

该行主要采取以下措施防范操作风险：通过业务流程整合，建立和完善操作风险管理框架体系，规范操作流程；借助科技手段建立健全操作风险识别、评估体系和完整的内控信息反馈机制；强化操作风险培训，增强员工风险防范意识；建立并完善业务连续性管理，保障重要业务连续运营，并规范运营中断事件的应急处理程序；建立内部控制评价体系，加大对员工操作风险控制的考核力度；加强关键环节、关键岗位的事中控制和事后复核，建立相互监督与制约机制；强化对特殊业务的授权管理，利用计算机系统控制操作环节审批权限；建立集中抵押、集中放款、集中授权、集中对账等集中作业模式，控制分散作业风险；通过对支行信贷业务权限上收、大客户上收，建立评审经理工作机制等措施，控制信贷业务操作风险；加强对重要岗位、关键岗位人员的轮岗轮换，加强员工异常行为排查；完善信贷及会计处理的操作流程和管理制度；加强监督检查，及时发现并纠正不当操作，并对发现的重大问题实行问责。

中诚信证评认为，张家港行的操作风险管理模式符合该行实际业务情况，可以满足各项操作风险的控制要求，但随着该行业务规模的不断扩张，该行操作风险管理体系有待进一步完善。

公司治理和管理架构

公司治理

基于转制前农联社的股权结构特点，张家港行股权较为分散，主要为当地法人和自然人，2017 年 1 月，该行在深圳证券交易所首次公开发行 1.81 亿股，截至 2017 年末，该行股份总数为 18.08 亿股，股权结构较为分散，无控股股东及实际控制人。

cninf 巨潮资讯 www.cninfo.com.cn

表 12：截至 2017 年末前十大股东持股情况

股东名称	持股比例（%）
江苏沙钢集团有限公司	8.18
张家港市直属公有资产经营有限公司	7.75
江苏国泰国际集团有限公司	7.64
华芳集团有限公司	4.47
江苏联峰实业股份有限公司	3.82
张家港市锦丰镇资产经营公司	2.66
张家港市杨舍镇资产经营公司	2.65
全国社会保障基金理事会转持一户	1.00
张家港市工业发展有限公司	0.97
江苏华尔润集团有限公司	0.81
张家港市塘桥镇资产经营公司	0.81
张家港市金港镇资产经营公司	0.81
合计	41.57

资料来源：张家港行年报，中诚信证评整理

在公司治理架构方面，张家港行根据商业银行和上市公司的治理要求，以“三会一层”为主体，建立并不断完善股东大会、董事会、监事会和高级管理层的运作机制。股东大会是张家港行的最高权力机构，董事会作为股东大会的执行机构，对股东大会负责。截至 2017 年末，董事会由 13 名董事组成，其中独立董事 5 名，达到上市商业银行独立董事占比 1/3 的标准。监事会主要履行独立监督职能，由 7 名监事组成，其中 3 名为职工代表监事，4 名为外部监事。该行建立并不断完善“三会一层”专门委员会，推进专门委员会实质性运作。董事会下设 7 个专业委员会，分别为提名与薪酬考核委员会、关联交易控制委员会、风险管理委员会、战略发展委员会、审计委员会、三农委员会和消费者权益保护委员会。监事会下设监督委员会和提名委员会。此外，行长室还下设资产评价委员会、新产品审批委员会、信贷审批委员会、资产负债管理委员会、绩效考评委员会、财务管理委员会、年金管理委员会、信息科技管理委员会、业务连续性管理委员会、投资管理委员会、大宗物品采购委员会、预算管理委员会、数据管理委员会、薪酬延期支付管理委员会等 14 个专业委员会。主任委员分别由相关部门负责人担任，按照授权协助管理层开展相关工作，各司其责。同时，该行不断优化专门委员会人员构成，人员专业素质不断提升，整体履职能力得以增强；规范专门委员会的运作，提高决策的科学化水平；完善履职评价考核机制，调整、优化高管人员经营目标考核办法，加大风险合规考核力度，将相关指标权重提高到 50%以上，确立稳健经营的政策导向。

在关联交易控制方面，董事会下设的关联交易控制委员会负责审核该行重大关联交易，同时，张家港行根据监管法规制定了《张家港农村商业银行关联交易管理办法》，以保证关联交易的合规性。对于关联方的认定采取了较为严格的口径，明确界定了关联方、关联交易的内容与范围，有效规范了各部门在关联交易管理与控制中的职责，并规定了关联交易的报告与信息披露制度。从近几年的数据显示，该行关联交易控制良好，各项监管指标均达要求。截至 2017 年末，该行全部关联方贷款余额为 6.62 亿元，占资本净额的比例为 7.54%。

信息披露方面，该行按照国内上市商业银行的信息披露标准，严格遵守监管部门相关要求，及时充分、保质保量进行信息披露，不断提升披露形式的规范程度和披露内容的真实性、完整性、准确性。

中诚信证评认为，张家港行建立了独立运作、有效制衡、较为完善的公司治理结构。上市之后，在公司治理、信息披露等方面对该行提出了更高要求，并且随着业务规模的不断扩大，经营决策专业性和科学性的持续提升也至关重要。

管理架构

张家港行实行“总行—支行—分理处”的三级管理体系和一级法人下的授权经营体制，总行组织全行开展经营活动，负责统一的业务管理，实施统一核算、统一资金调度、分级管理的财务制度；下属分支机构不具法人资格，在总行授权范围内开展业务活动和行使管理职能，决策机制较为灵活。

张家港行不断调整和优化总行的组织架构，实现前、中、后台的分离和相互制衡。具体来看，前台部门主要包括公司金融部、大客户部、贸易金融部、零售金融部、小微金融事业部、金融市场部、金融同业部、资产管理事业部、社区金融部和信用卡部；中后台部门主要包括授信评审部、计划财务部、监察审计部、特殊资产经营部、运营管理部、风险管理部、合规管理部、安全保卫部、办公室、

cninf 巨潮资讯 www.cninfo.com.cn

科技部和人力资源部。该行金融市场部、金融同业部和资产管理事业部三部门均设在上海市。

近年来，该行在深耕张家港市场的基础上，积极探索农村金融跨区域经营的新模式，逐步拓展发展空间。截至2017末，该行设有1家营业部、2家异地分行（南通分行、无锡分行）、40家支行（其中：张家港27家，江苏省内其他地区12家，江苏省外1家）、1家社区支行。另外，该行已在江苏和山东设立了2家村镇银行；参股了江苏、安徽、吉林等省6家农村金融机构和中国银联股份有限公司。

中诚信证评认为，张家港行已建立并逐步改善前、中、后台分离制约的管理架构，为贯彻其"以客户为中心"的经营理念奠定了组织基础，而中、后台垂直集中管理模式的逐步建立和完善也将进一步改善该行的风险管理和内部控制水平。不过，随着该行跨区域发展步伐的加快，中、后台集中化管理的模式将对全行技术系统的支持能力和总行的管理水平提出更加严峻的考验。

发展规划

2017年，是供给侧结构性改革的深化之年，也是该行登陆资本市场成功上市的第一年。该行将坚持"稳中求进"总基调，坚持"转型发展"总战略，树立"五个更加注重"的理念，即更加注重服务实体经济、更加注重深化改革创新、更加注重转型发展、更加注重守住金融风险底线、更加注重提升经营效益，努力实现质量效益的内涵发展，进一步提升核心竞争力，打造一流区域性商业银行。

坚持上市银行标准，大力促进全行转型升级。该行将以上市作为新起点，加大转型力度、加快转型速度，塑造农村金融改革排头兵的良好品牌形象。确立更高目标，加快理念转型，引领业务转型，实现从"存款立行"向"核心负债立行"与"资产驱动发展"并重转变，优化调整资产负债结构，着力推动资产结构由"重资产"向"轻资产"转变。完善公司、零售、金融市场三大板块组织架构、运营机制、考核模式，推动三大利润中心向准事业部制转型。积极申请新的经营牌照，提升多元化经营能力。

坚持以效益为中心，大力推进业务提速发展。继续夯实存款业务，奠定业务发展基础。调整资产负债结构，推进客户扩面，壮大客户群，加大信贷投放力度，提高高收益资产比重。完善利润考核模式，强化激励约束导向作用，促进业务发展。

坚持风险优先原则，有效防范经营风险。牢牢把握质量生命线，把防控风险作为头等大事来抓，层层落实风险责任，明确处置措施，有效管控经营风险。一是扎实清降举措，全方位守住不良贷款底线。二是顺应监管要求，全方位关注各类风险红线。三是完善内控机制，全方位构筑经营风险防线。

坚持增强获客能力，大力提升金融服务水平。一是优化服务模式。坚持"下沉式发展"理念，开展"网点下沉、人员下沉、客户下沉、服务下沉"四个下沉专项建设，实现网点由交易处理型向销售服务型转型。二是完善服务产品。将智慧城市、医疗卫生、交通、保险、学校等领域的缴费功能加载至市民卡，提升惠民服务功能。继续探索符合市场需求的本外币联动特色产品，进一步做强做优国际结算、贸易融资等传统产品。三是创新服务渠道。大力建设以移动银行、智慧银行、直销银行为主体的"三行"金融创新产品体系。组织推进电商平台项目落地，优化完善网络支付体系。

坚持市场化改革方向，大力推进人才队伍建设。全面推进市场化的用人育人机制，为业务发展注入强大动力和活力。一是建设专业队伍，提升素质和能力。着眼经营转型和创新发展，建设分（支）行行长、前台经理、客户经理、评审经理等营销和管理人才队伍，实施分层培训计划，提升核心团队的业务素质和履职能力。二是内选外聘相结合，优化人才队伍结构。加大信贷、风管、高端人才引进力度，健全完善竞争上岗的干部选聘制度。三是强化履职考评，放大绩效考核效应。四是推进作风建设，提升服务效能。

财务分析

以下分析主要基于张家港行提供的经江苏公证天业会计师事务所（特殊普通合伙）审计并出具标准无保留意见的2015年、2016年和2017年财务报告。

cninf 巨潮资讯 www.cninfo.com.cn

盈利能力及经营效率

张家港行以服务中小企业为主，近年来业务发展稳定，盈利资产规模稳步提升，2015~2017 年盈利资产的年复合增长率为 11.99%，截至 2017 年末，盈利资产为 1,017.29 亿元，同比增长 14.41%。从生息资产收益率来看，受央行降息以及同业竞争激烈的影响，近年来生息资产的收益率呈下降趋势，随着降息周期的结束资产收益率下降幅度明显收窄，由 2016 年的 4.51%下降至 2017 年的 4.40%。受上述因素共同影响，2017 年该行共实现利息收入 41.95 亿元，同比增长 9.31%。

从融资成本来看，存款一直是该行最主要的融资来源，在总负债中的占比保持 70%以上，2017 年末存款在总负债中的占比为 74.43%。近年来，受降息影响，融资成本逐渐下降，2017 年利息支出/平均付息负债较上年小幅下降 0.02 个百分点至 2.41%。受上述成本和收益两方面因素的共同影响，该行 2017 年净息差较上年下降了 0.10 个百分点至 2.23%。在上述因素影响下，该行 2017 年实现净利息收入 21.25 亿元，同比增加 7.26%。

得益于当地活跃的经济环境以及客户多元化的金融服务需求，近年来张家港行为增强业务竞争力，积极发展理财产品、基金和保险代销、代收代付、银行卡、结算等各项中间业务。随着业务品种的多元化，2016 年该行手续费和佣金净收入同比增长 35.65%；2017 年该行手续费和佣金收入同比小幅增加，但受代理业务及其他手续费支出增长较快影响，当年实现手续费和佣金净收入 1.14 亿元，同比减少 9.01%。投资收益方面，该行实行稳健谨慎的投资策略，且联营银行盈利情况较好，保证了一定的股权分红投资收益，2015 年和 2016 年均实现较好的投资收益，2017 年受债券市场下跌影响，该行处置可供出售债务工具取得的买卖差价同比较大幅度减少，当年实现投资净收益 1.51 亿元，同比减少 51.28%。受以上因素影响，该行 2017 年实现非利息净收入 2.92 亿元，同比减少 34.83%，在净营业收入中占比为 12.10%，较 2016 年下降 6.37 个百分点。在净利息收入和非利息净收入的共同影响下，近年来该行净营业收入小幅波动，2017 年实现净营业收入 24.17 亿元，同比减少 0.51%。

在经营效率方面，张家港行盈利能力以及成本管控意识较好，但由于异地网点的建设和投入，2016 年该行成本收入比继续上升，2017 年该行业务及管理费用有所减少，成本收入比较上年下降 0.97 个百分点至 36.28%。此外，该行 2017 年计提应收款项类投资减值准备共计 1.51 亿元。受此影响，该行 2017 年实现拨备前利润 13.46 亿元，同比增加 2.94%；拨备前利润/平均风险加权资产较上年下降 0.27 个百分点至 2.13%。在拨备计提方面，近年来该行贷款质量有所改善，贷款拨备费用的计提力度有所降低，2017 年计提的拨备费用同比继续减少 2.16%至 6.29 亿元，拨备费用占拨备前利润的 46.70%，较 2016 年下降 2.43 个百分点。由于该行 2016 年和 2017 年国债、地方债等非应税收入较高，同时当年申报符合税前列支的以前年度核销坏债导致递延所得税费用做相应转回调整，上述两项因素导致该行 2016 年和 2017 年分别转回所得税费用 740.55 万元和 654.49 万元。在上述因素的综合作用下，近年来该行净利润保持逐年增长，2015~2017 年年复合增长率为 5.24%；2017 年该行的净利润为 7.54 亿元，同比增长 8.41%，平均资本回报率和平均资产回报率分别为 9.53%和 0.78%，较上年分别下降 0.01 和 0.03 个百分点。

表 13：2015~2017 年利差收益状况

单位：%

	2015	2016	2017
利息收入/平均盈利资产	4.99	4.51	4.40
利息支出/平均付息负债	2.63	2.43	2.41
净利差	2.37	2.09	2.00
净息差	2.63	2.33	2.23

资料来源：张家港行，中诚信证评整理

cninf 巨潮资讯 www.cninfo.com.cn

表 14：2015~2017 年盈利状况

金额单位：亿元

	2015	2016	2017
净利息收入	20.00	19.81	21.25
非利息净收入	4.06	4.49	2.92
净营业收入	24.05	24.29	24.17
减：非利息费用	（9.52）	（11.22）	（10.71）
拨备前利润	14.53	13.08	13.46
减：贷款损失准备支出	（7.47）	（6.43）	（6.29）
税前利润	7.13	6.88	7.48
净利润	6.81	6.96	7.54
拨备前利润/平均总资产（%）	1.88	1.52	1.39
拨备前利润/平均风险加权资产（%）	2.95	2.40	2.13
平均资产回报率（%）	0.88	0.81	0.78
平均资本回报率（%）	10.02	9.54	9.53

资料来源：张家港行，中诚信证评整理

表 15：2016 年盈利能力同业比较

单位：%

	紫金农商行	张家港行	昆山农商行	南通农商行	江阴银行
非利息收入占比	8.51	18.47	15.57	49.39	8.21
平均资产回报率	0.89	0.81	0.89	0.48	0.79
平均资本回报率	13.65	9.54	14.26	8.03	9.29
成本收入比	31.86	37.25	36.74	38.06	36.03

资料来源：公开资料，中诚信证评整理

总体来看，近年来该行投资收益有所波动，但在盈利资产持续增长、净息差降幅收窄以及不良贷款率下降的影响下，盈利水平整体持续提升。未来该行盈利增速和利润率水平仍可能受到以下因素的不利影响：一是在宏观经济下行风险依然存在的大环境下，该行中小企业客户更易受到宏观经济波动影响，且该地区部分行业信用风险依然存在，上述因素使得该行不良贷款上升的压力依然存在，进而可能对盈利水平产生不利影响；二是随着该行金融市场业务量和交易品种日益增多，加之资本市场波动的加大和债券市场违约风险的加剧，资本市场波动以及证券投资资产质量水平的恶化都将对该行盈利水平产生较大影响；三是在金融监管从严的背景下，银行业无序扩张及伪创新业务受到极大限制，银行业盈利资产和中间业务收入快速扩张态势或不能持续，进而影响盈利水平。

资产质量

截至 2017 年末，张家港行的总资产为 1,031.73 亿元，其中贷款净额、现金及对央行债权和同业债权、证券投资分别占总资产的 46.03%、13.84%和 37.16%，其余小部分资产为长期股权投资及固定资产等。由于同业债权资产交易对手方主要为银行同业，信用风险较为可控，因此张家港行的信用风险主要来自证券投资资产和信贷资产。

证券投资方面，截至 2017 年末，该行证券投资余额为 383.40 亿元，其中政府债券、金融机构债券、企业债券和同业存单的占比分别为 50.04%、2.84%、4.31%和 11.12%，且所持金融债和企业债的外部信用等级均在 AA 以上。此外，同业理财、定向资产管理计划投资在证券投资中的占比分别提升至 14.77%和 13.39%，同业理财和资管计划主要投向债券等标准化资产。在债券市场违约风险加剧的环境下，仍需关注该行相关证券投资的安全性。

信贷资产方面，近年来受国内经济下行压力增大影响，部分中小企业和小微企业经营出现亏损或

cninf 巨潮资讯 www.cninfo.com.cn

资金周转不畅；在国家推进产业结构调整和工业转型升级的大环境下，部分家族式体制的小微企业由于采用粗放式经营，经济实力较为薄弱，难以适应市场竞争。同时，部分企业受当地担保链和民间融资的风险传导影响出现不良。此外，随着该行异地支行的设立，异地贷款逐渐增长，在宏观经济下行的大环境下，异地支行所处区域经济环境变差，异地信用业务逐步暴露风险。在上述因素影响下，近年来该行不良贷款余额持续增长。2017 年该行新增不良贷款 10.16 亿元，共处置不良贷款 10.08 亿元，其中核销 5.96 亿元，现金清收 3.40 亿元。截至 2017 年末，该行不良贷款余额为 8.72 亿元，同比增长 0.19%，不良率为 1.78%，较上年末下降 0.18 个百分点，其中异地支行不良贷款余额为 3.97 亿元，不良率为 2.24%；该行贷款逾期率为 1.57%，较上年末下降 0.62 个百分点。不良贷款主要集中在制造业、批发和零售业，合计占不良贷款总额的 82.21%，担保方式以抵押贷款和保证贷款为主。此外，截至 2017 年末，该行关注类贷款余额为 31.52 亿元，同比小幅增加 0.73 亿元，在总贷款中占比为 6.42%，较上年下降 0.53 个百分点。关注类贷款较为稳定，但在国内经济仍面临着不确定性的环境下，企业信用风险有可能再度反弹，未来关注类贷款的迁徙趋势仍需密切关注。

近年来该行一直持续维持较高水平的拨备计提力度，2016 年以来，由于不良贷款增速放缓，截至 2017 年末，该行拨备覆盖率较上年末上升 5.24 个百分点至 185.60%，吸收损失和承担风险的能力有所增强。

表 16：2015~2017 年末贷款五级分类情况

单位：亿元、%

	2015		2016		2017	
	余额	占比	余额	占比	余额	占比
正常类	356.09	89.36	403.75	91.09	450.87	91.80
关注类	34.58	8.68	30.79	6.95	31.52	6.42
次级类	5.93	1.49	6.68	1.51	7.69	1.57
可疑类	1.76	0.44	1.51	0.34	0.80	0.16
损失类	0.13	0.03	0.51	0.11	0.23	0.05
客户贷款总计	**398.49**	**100.00**	**443.24**	**100.00**	**491.11**	**100.00**
不良贷款余额	7.82		8.71		8.72	
不良贷款比率	1.96		1.96		1.78	

资料来源：张家港行，中诚信证评整理

表 17：截至 2016 年末资产质量及拨备水平同业比较

单位：亿元、%

	紫金农商行	张家港行	昆山农商行	南通农商行	江阴银行
不良贷款余额	12.43	**8.71**	5.84	7.81	12.66
不良贷款率	1.98	**1.96**	1.63	2.49	2.41
贷款呆账准备金	30.11	**15.70**	19.74	12.19	21.54
不良贷款拨备覆盖率	242.25	**180.36**	338.24	155.99	170.14

资料来源：公开资料，中诚信证评整理

从客户集中度来看，截至 2017 年末，该行最大单一贷款/资本净额和最大十家贷款/资本净额分别为 2.30%和 21.88%，较上年末分别下降 0.84 个百分点和 3.60 个百分点，均满足监管要求，且在同业中处于较好水平。

表 18：2015~2017 年末贷款客户集中度

单位：%

	2015	2016	2017
最大单一贷款/资本净额	3.31	3.14	2.30
最大十家贷款/资本净额	24.54	25.48	21.88

资料来源：张家港行，中诚信证评整理

从贷款的担保方式看，由于贷款客户多为中小

cninf 巨潮资讯 www.cninfo.com.cn

企业，该行的贷款以保证贷款和附担保物贷款为主。截至 2017 年末，该行保证贷款和附担保物贷款在总贷款中的占比分别为 43.96%和 47.27%，信用贷款占比仅为 3.25%。未来该行需关注担保人或担保机构财务实力不足导致的风险，以及房地产行业调控带来的抵质押物价值波动的风险。

表 19：2015~2017 年末按担保类型划分的客户贷款分布

单位：%

	2015	2016	2017
信用贷款	2.34	2.92	3.25
保证贷款	37.62	41.35	43.96
附担保物贷款	48.96	45.68	47.27
其中：抵押贷款	44.95	42.64	43.08
质押贷款	4.01	3.04	4.19
贴现	11.08	10.05	5.52
合计	**100.00**	**100.00**	**100.00**

资料来源：张家港行，中诚信证评整理

总体来看，近年来该行不断加强不良贷款清降，同时从源头上从严把控信用风险，不良贷款余额增速明显放缓，不良贷款率下降。未来宏观经济下行风险依然存在、所服务的中小企业和小微企业对经济波动的敏感度给银行资产质量带来压力，仍需密切关注该行资产的迁徙情况。从目前来看，如何进一步加强对分支机构贷款审批的管理和不断调整优化贷款行业结构，将直接关系到该行资产质量的持续改善。

流动性

张家港行资金主要来源于客户存款，存款在总融资中居于主导地位，截至 2017 年末，该行存款占总融资的占比较 2016 年末下降 5.17 个百分点至 76.50%。

从存款客户结构来看，该行的个人存款占比逐年下降，但仍保持在较高水平，截至 2017 年末，该行个人存款占比为 46.05%，较上年末下降 2.92 个百分点。

同业业务方面，张家港行在同业中一直属于资金拆入方。截至 2017 年末，同业负债在总负债中占比较上年末下降 0.26 个百分点至 16.39%，同业债权在总资产中占比较上年末下降 0.54 个百分点至 3.95%，同业债权/同业负债较上年末下降 3.13 个百分点至 26.24%，同业债权资产对同业负债覆盖能力较弱，流动性风险管理的难度有所加大。

非信贷资产配置方面，近年来该行证券投资资产保持较快增长，截至 2017 年末，证券投资同比增长 21.83%至 383.40 亿元，在总资产中的占比同比上升 2.26 个百分点至 37.16%，其中流动性较好的政府债券及政策性金融债在证券投资中占比 52.77%。此外，企业债券、同业存单、定向资管计划、理财产品占比分别为 4.31%、11.12%、13.39%、14.77%。投资的理财产品和资管计划的投向均为债券等标准化产品，期限均在 1 年之内。

从张家港行的资产负债结构来看，近年来该行贷存比一直保持在 70%左右，较为平稳。截至 2017 年末，该行总贷款/总存款为 69.62%，较上年末上升 1.70 个百分点；一年内到期的资产占比为 59.63%，一年内到期的负债占比为 82.41%，资产负债的期限存在一定程度的错配。

总体来看，该行存款结构和资产流动性状况较好，但资产负债错配加大了该行流动性风险管控的难度。

表 20：2015~2017 年末存款结构

单位：亿元、%

	2015		2016		2017	
	金额	占比	金额	占比	金额	占比
公司存款	260.91	46.27	317.00	48.58	357.44	50.67
个人存款	291.38	51.68	319.59	48.97	324.86	46.05
其他存款	11.58	2.05	15.98	2.45	23.14	3.28
客户存款合计	**563.87**	**100.00**	**652.57**	**100.00**	**705.44**	**100.00**

注：公司存款包含保证金存款
资料来源：张家港行，中诚信证评整理

cninf 巨潮资讯 www.cninfo.com.cn

资本充足性

按照新巴塞尔协议的要求，银行的预期损失应该通过提取准备金弥补，而非预期损失则通过资本金加以补偿。因此，银行风险承受能力的高低一方面取决于准备金的充足程度，另一方面取决于资本充足率的高低。

张家港行设立时股本为0.88亿元，后经多次增资扩股，截至2016年末，该行注册资本为16.27亿元。良好的盈利能力使其内源性补充资本能力较强，近年来该行核心一级资本充足率及资本充足率一直保持较高水平。2016年以来由于该行规模不断扩大，截至2016年末，该行核心一级资本充足率和资本充足率均有所下降，分别为12.26%和13.42%，较上年末分别降低1.66和1.65个百分点。随着该行2017年1月上市成功，资本实力有所增强，但随着业务规模的进一步扩大，截至2017年末，该行核心一级资本充足率和资本充足率分别为11.82%和12.93%，较上年末均分别下降0.44个百分点和0.49个百分点。

表21：2015~2017年末资本充足水平

单位：亿元、%

	2015	2016	2017
核心（一级）资本净额	70.41	71.52	80.22
资本净额	76.20	78.33	87.75
核心（一级）资本充足率	13.92	12.26	11.82
资本充足率	15.07	13.42	12.93
资本资产比率	8.67	8.26	8.13

注：资本充足率、核心（一级）资本充足率系根据中国银监会《商业银行资本管理办法（试行）》计算

资料来源：张家港行，中诚信证评整理

总体来看，由于业务的增长，张家港行资本补充的压力将持续存在，但作为上市银行，该行具有较为多元化的资本补充渠道，此外该行不超过15亿元的二级资本债券发行申请已获中国人民银行批复，增强了该行加快发展的资本保障。

本次可转换公司债券偿还分析

从张家港行的资产结构来看，截至2017年末，该行贷款净额占总资产的比重为46.03%；证券投资占总资产的比重为37.16%，其中变现能力较好的政府债券及政策性金融债占比为52.77%；现金及存放央行款项占总资产的比重为9.89%；同业债权资产占总资产的3.95%。该行资产整体流动性较好。

从负债结构来看，截至2017年末，该同业负债占总负债的比重为16.39%；该行74.43%的负债来源于存款，且个人存款占比达46.05%，存款结构较好。

从该行实际的运营情况和流动性风险管理的能力来看，其流动性比较充足。我们认为该行在本次可转换公司债券存续期内出现破产清算以及无法清偿其他负债的可能性很低，因此对本次可转换债券利息的给付出现违约的风险很低。

结　论

综上，中诚信证评评定江苏张家港农村商业银行股份有限公司主体信用等级为**AA**$^{+}$，评级展望为稳定；评定“江苏张家港农村商业银行股份有限公司2018年可转换公司债券”信用等级为**AA**$^{+}$。

cninf 巨潮资讯 www.cninfo.com.cn

关于江苏张家港农村商业银行股份有限公司 2018年可转换公司债券的跟踪评级安排

根据中国证监会相关规定、评级行业惯例以及本公司评级制度相关规定，自首次评级报告出具之日（以评级报告上注明日期为准）起，本公司将在本次债券信用等级有效期内或者本次债券存续期内，持续关注本次可转债发行人外部经营环境变化、经营或财务状况变化等因素，以对本次债券的信用风险进行持续跟踪。跟踪评级包括定期和不定期跟踪评级。

在跟踪评级期限内，本公司将于本次债券发行主体及担保主体（如有）年度报告公布后两个月内完成该年度的定期跟踪评级。此外，自本次评级报告出具之日起，本公司将密切关注与发行主体、担保主体（如有）以及本次债券有关的信息，如发生可能影响本次债券信用级别的重大事件，发行主体应及时通知本公司并提供相关资料，本公司将在认为必要时及时启动不定期跟踪评级，就该事项进行调研、分析并发布不定期跟踪评级结果。

本公司的定期和不定期跟踪评级结果等相关信息将根据监管要求或约定在本公司网站（www.ccxr.com.cn）和证券交易所网站予以公告，且交易所网站公告披露时间不得晚于在其他交易场所、媒体或者其他场合公开披露的时间。

如发行主体、担保主体（如有）未能及时或拒绝提供相关信息，本公司将根据有关情况进行分析，据此确认或调整主体、债券信用等级或公告信用等级暂时失效。

cninf 巨潮资讯 www.cninfo.com.cn

附一：江苏张家港农村商业银行股份有限公司股权结构图（截至 2017 年 12 月 31 日）

cninf 巨潮资讯 www.cninfo.com.cn

附二：江苏张家港农村商业银行股份有限公司组织结构图（截至 2018 年 2 月 28 日）

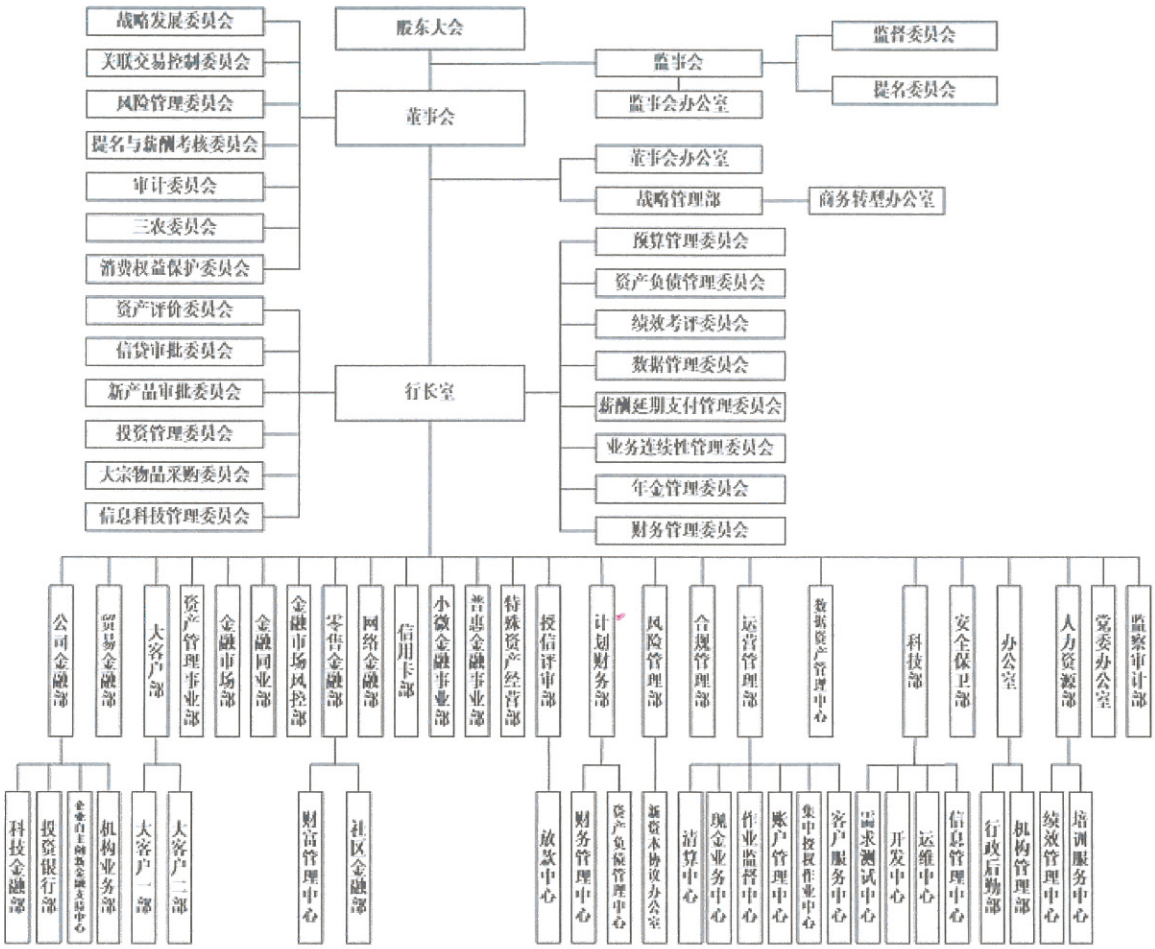

cninf 巨潮资讯 www.cninfo.com.cn

附三：江苏张家港农村商业银行股份有限公司主要财务数据

财务数据（单位：百万元）	2015	2016	2017
现金及对中央银行的债权	9,273.45	9,073.72	10,199.08
对同业债权	4,598.87	4,045.84	4,078.00
证券投资	27,390.72	31,470.91	38,340.45
贷款总额	39,848.95	44,324.62	49,111.07
减：贷款损失准备	（1,344.95）	（1,570.38）	（1,619.07）
贷款净额	38,504.00	42,754.24	47,492.00
关注贷款	3,457.54	3,079.45	3,151.87
不良贷款（五级分类）	781.84	870.67	872.36
总资产	82,353.65	90,178.18	103,172.57
风险加权资产	50,567.96	58,352.85	67,865.19
存款总额	56,386.51	65,256.55	70,544.02
向中央银行借款	260.00	260.30	3,250.00
对同业负债	14,430.60	13,776.48	15,539.78
借款及应付债券	1,997.43	612.76	2,876.78
总负债	75,210.27	82,729.37	94,783.69
总资本	7,143.38	7,448.81	8,388.88
净利息收入	1,999.68	1,980.83	2,124.64
手续费及佣金净收入	92.22	125.10	113.82
汇兑净损益	13.48	14.72	8.16
公允价值变动损益	3.76	（10.05）	3.58
投资净收益	288.19	310.36	151.21
其他净收入	7.86	8.47	15.60
非利息净收入	405.51	448.60	292.36
净营业收入合计	2,405.19	2,429.43	2,417.00
业务及管理费用（含折旧）	（846.86）	（904.86）	（876.88）
拨备前利润	1,453.48	1,307.90	1,346.35
贷款损失准备支出	（747.27）	（642.63）	（628.73）
税前利润	713.32	688.40	747.75
净利润	681.08	695.80	754.29

cninf 巨潮资讯 www.cninfo.com.cn

附四：江苏张家港农村商业银行股份有限公司主要财务指标

	2015	2016	2017
增长率（%）			
贷款总额	4.04	11.23	10.80
不良贷款	35.39	11.36	0.19
贷款损失准备	10.36	16.76	3.10
总资产	14.43	9.50	14.41
总资本	10.70	4.28	12.62
存款总额	5.75	15.73	8.10
净利息收入	（4.69）	（0.94）	7.26
拨备前利润	（2.57）	（10.02）	2.94
净利润	（5.57）	2.16	8.41
盈利能力（%）			
净息差	2.63	2.33	2.23
拨备前利润/平均风险加权资产	2.95	2.40	2.13
拨备前利润/平均总资产	1.88	1.52	1.39
平均资本回报率	10.02	9.54	9.53
平均资产回报率	0.88	0.81	0.78
平均风险加权资产回报率	1.38	1.28	1.20
非利息收入占比	16.86	18.47	12.10
营运效率（%）			
成本收入比	35.21	37.25	36.28
资产费用率	1.23	1.30	1.11
资本充足性（%）			
核心（一级）资本充足率	13.92	12.26	11.82
资本充足率	15.07	13.42	12.93
资本资产比率	8.67	8.26	8.13
资产质量（%）			
不良贷款率	1.96	1.96	1.78
（不良贷款＋关注贷款）/总贷款	10.64	8.91	8.19
关注贷款/不良贷款	442.23	353.69	361.30
不良贷款拨备覆盖率	172.02	180.36	185.60
贷款损失准备/（不良贷款＋关注贷款）	31.73	39.76	40.23
不良贷款/（资本＋贷款损失准备）	9.21	9.65	8.72
贷款损失准备/总贷款	3.38	3.54	3.30
最大单一客户贷款/资本净额	3.31	3.14	2.30
最大十家客户贷款/资本净额	24.54	25.48	21.88
流动性（%）			
高流动性资产/总资产	38.65	40.55	40.62
总贷款/总存款	70.67	67.92	69.62
（总贷款－贴现）/总存款	62.84	61.10	65.77
净贷款/总资产	46.75	47.41	46.03
总存款/总融资	77.16	81.67	76.50
（市场资金–高流动性资产）/总资产	（18.39）	（24.30）	（19.62）

cninf 巨潮资讯 www.cninfo.com.cn

附五：商业银行主要财务指标计算公式

拨备前利润=税前利润+贷款损失准备－营业外收支净额－以前年度损失调整
非利息净收入=手续费及佣金净收入+汇兑净收益+公允价值变动净收益+投资净收益+其他净收入
净营业收入=利息净收入+非利息净收入
非利息费用=营业费用（含折旧）+营业税金及附加+资产减值损失准备支出－贷款损失准备支出
盈利资产=现金+贵金属+存放中央银行款项+存放同业款项+拆放同业款项+买入返售资产+贷款及垫款+证券投资（含交易性、可供出售、持有到期和应收款项类投资）
净息差=净利息收入/平均盈利资产=（利息收入－利息支出）/[（当期末盈利资产+上期末盈利资产）/2]
平均资本回报率=净利润/[（当期末净资产+上期末净资产）/2]
平均资产回报率=净利润/[（当期末资产总额+上期末资产总额）/2]
平均风险加权资产回报率=净利润/[（当期末风险加权资产总额+上期末风险加权资产总额）/2]
非利息收入占比=非利息净收入/净营业收入
成本收入比=（业务及管理费用+折旧）/净营业收入
资产费用率=非利息费用/[（当期末资产总额+上期末资产总额）/2]
资本资产比率=（归属于母公司股东权益+少数股东权益）/资产总额
不良贷款率=五级分类不良贷款余额/贷款总额
不良贷款拨备覆盖率=贷款损失准备/不良贷款余额
高流动性资产=现金+贵金属+对央行的债权+对同业的债权+交易性金融资产+可供出售类金融资产
市场资金=中央银行借款+同业存款+同业拆入+票据融资+卖出回购+短期借款及债券+长期借款及债券

cninf 巨潮资讯 www.cninfo.com.cn

附六：信用等级的符号及定义

债券信用评级等级符号及定义

等级符号	含义
AAA	债券信用质量极高，信用风险极低
AA	债券信用质量很高，信用风险很低
A	债券信用质量较高，信用风险较低
BBB	债券具有中等信用质量，信用风险一般
BB	债券信用质量较低，投机成分较大，信用风险较高
B	债券信用质量低，为投机性债务，信用风险高
CCC	债券信用质量很低，投机性很强，信用风险很高
CC	债券信用质量极低，投机性极强，信用风险极高
C	债券信用质量最低，通常会发生违约，基本不能收回本金及利息

注：除 AAA 级和 CCC 级以下（不含 CCC 级）等级外，每一个信用等级可用"+"、"-"符号进行微调，表示信用质量略高或略低于本等级。

主体信用评级等级符号及定义

等级符号	含义
AAA	受评主体偿还债务的能力极强，基本不受不利经济环境的影响，违约风险极低
AA	受评主体偿还债务的能力很强，受不利经济环境的影响较小，违约风险很低
A	受评主体偿还债务的能力较强，较易受不利经济环境的影响，违约风险较低
BBB	受评主体偿还债务的能力一般，受不利经济环境影响较大，违约风险一般
BB	受评主体偿还债务的能力较弱，受不利经济环境影响很大，有较高违约风险
B	受评主体偿还债务的能力较大地依赖于良好的经济环境，违约风险很高
CCC	受评主体偿还债务的能力极度依赖于良好的经济环境，违约风险极高
CC	受评主体在破产或重组时可获得的保护较小，基本不能保证偿还债务
C	受评主体不能偿还债务

注：除 AAA 级和 CCC 级以下（不含 CCC 级）等级外，每一个信用等级可用"+"、"-"符号进行微调，表示信用质量略高或略低于本等级。

评级展望的含义

正面	表示评级有上升趋势
负面	表示评级有下降趋势
稳定	表示评级大致不会改变
待决	表示评级的上升或下调仍有待决定

评级展望是评估发债人的主体信用评级在中至长期的评级趋向。给予评级展望时，中诚信证评会考虑中至长期内可能发生的经济或商业基本因素的变动。

cninf 巨潮资讯 www.cninfo.com.cn

营业执照

(副 本)

统一社会信用代码 91310118134618359H

证照编号 29000000201711150322

名　　称　中诚信证券评估有限公司

类　　型　有限责任公司(外商投资企业法人独资)

住　　所　上海市青浦区工业园区郏一工业区7号3幢1层C区113室

法定代表人　闫衍

注册资本　人民币5000.0000万元整

成立日期　1997年8月20日

营业期限　1997年8月20日 至 2027年8月19日

经营范围　证券市场资信评级，贷款企业资信等级评估，企业资信评价服务，企业形象策划，企业咨询服务，电子高科技产品开发经营，附一分支。
【依法须经批准的项目，经相关部门批准后方可开展经营活动】

登记机关　上海市青浦区市场监督管理局

2017年 11月15日

企业信用信息公示系统网址：https://www.sgs.gov.cn/notice　　中华人民共和国国家工商行政管理总局监制

cninf 巨潮资讯 www.cninfo.com.cn

中华人民共和国

证券市场资信评级业务许可证

公司名称：中诚信证券评估有限公司

业务许可种类：证券市场资信评级

法定代表人：闫衍

注册地址：上海市青浦区工业园区郏一工业区7号3幢1层C区113室

编号：ZPJ001

中国证券监督管理委员会(公章)

2017年12月12日

cninf 巨潮资讯 www.cninfo.com.cn

SAC 证券业从业人员资格考试

成绩合格证

郑耀宗，证件号码:310115198409263236，于2007年12月02日参加证券市场基础知识考试，成绩合格

*上述信息应与中国证券业协会网站www.sac.net.cn信息一致

20073100687301

证券业协会

2007年12月

SAC 证券业从业人员资格考试

成绩合格证

郑耀宗，证件号码:310115198409263236，于2008年05月25日参加证券投资分析考试，成绩合格

*上述信息应与中国证券业协会网站www.sac.net.cn信息一致

20083101052004

证券业协会

2008年05月

cninf 巨潮资讯 www.cninfo.com.cn

SAC 证券业从业人员资格考试

成绩合格证

张昕雅，证件号码:331003198912213803，于2009年05月23日参加证券市场基础知识考试，成绩合格

*上述信息应与中国证券业协会网站www.sac.net.cn信息一致

2009053305260101

证券业协会 2009年05月

SAC 证券业从业人员资格考试

成绩合格证

张昕雅，证件号码:331003198912213803，于2013年11月30日参加证券投资分析考试，成绩合格

*上述信息应与中国证券业协会网站www.sac.net.cn信息一致

20131283240689083

证券业协会 2013年11月

cninf 巨潮资讯 www.cninfo.com.cn